GYE50KRRB-211

产品尺寸参数

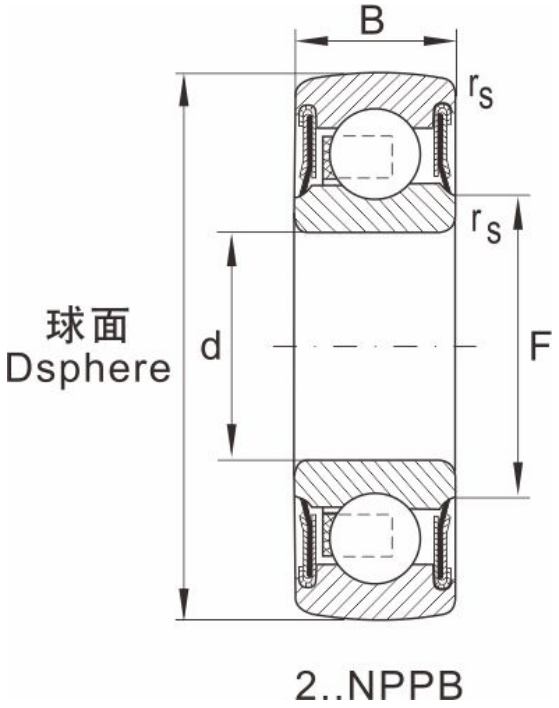

型号	GYE50KRRB-211
轴径	50
重量	1.1

尺寸

d	50
D	100
B	25
B1	29
E	22.2
F	69.8
F1	85.9
G	7
L	55.6
N	9
R	--
rs min	--
A/F	4
极限速度min-1	--

额定负荷

动负荷	43500
静负荷	29000