GYE60KRRB

产品尺寸参数

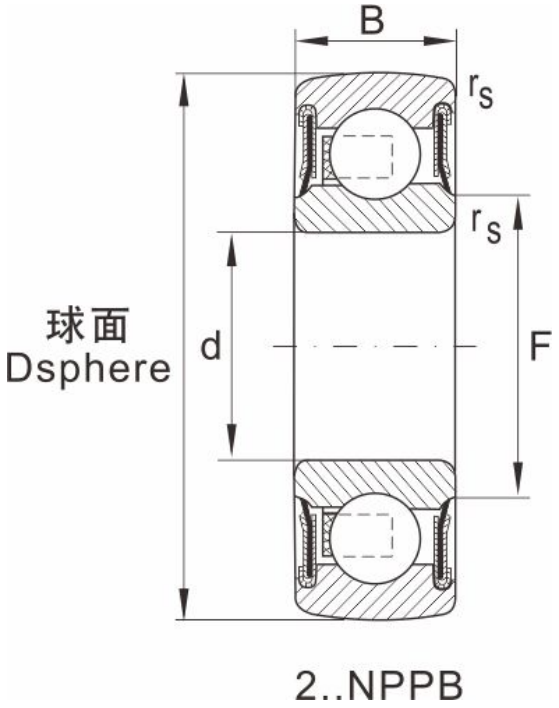

型号	GYE60KRRB
轴径	60
重量	1.32

尺寸

d	60
D	110
B	24
B1	29
E	25.4
F	76.5
F1	94.9
G	7.6
L	65.1
N	10
R	--
rs min	--
A/F	5
极限速度min-1	--

额定负荷

动负荷	52000
静负荷	36000