GYE80KRRB

产品尺寸参数

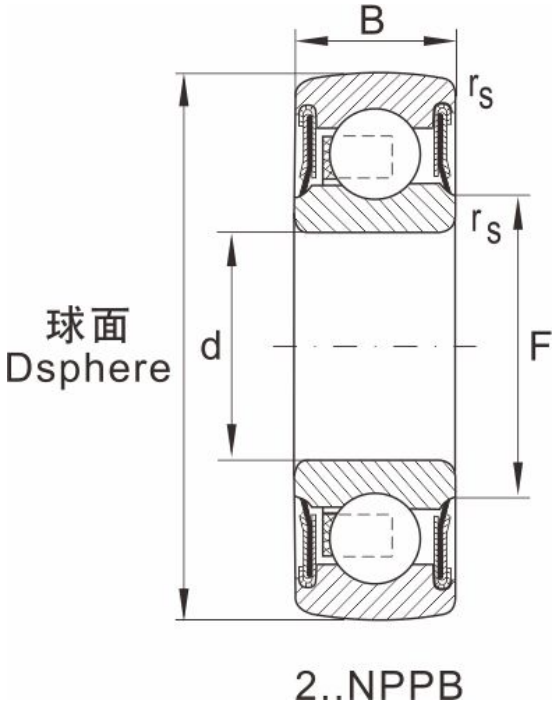

型号	GYE80KRRB
轴径	80
重量	2.93

尺寸

d	80
D	140
B	30
B1	38
E	33.3
F	97
F1	120
G	8.8
L	82.6
N	12
R	--
rs min	--
A/F	5
极限速度min-1	--

额定负荷

动负荷	72000
静负荷	54000