K-07100SA/K-07210X

产品尺寸参数

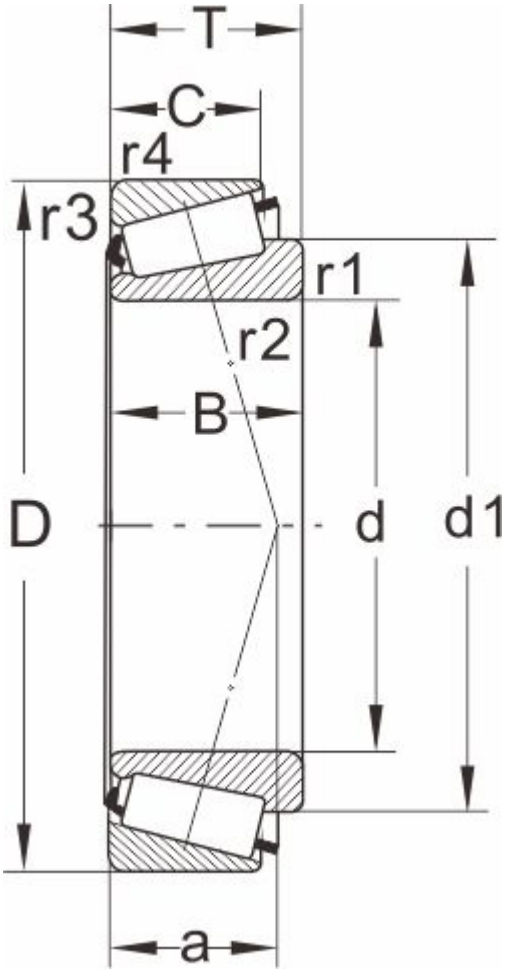

型号	K-07100SA/K-07210X
所属系列	7000

外形尺寸（mm）

d	25.400,1.0000
D	50.8
T	15.011
d1	37.3
B	14.26
C	12.7
r1.2 min	3.3
r3.4 min	1.5
a	12

额定负荷(KN)

动负荷	28.1
静负荷	30.5

疲劳负荷

pu	3.2

极限速度

油润滑	7500
脂润滑	10000
重量(kg)	0.13

邻接和圆角尺寸（mm）

da max	31
db min	36
Da min	43
Da max	43.5

Db min	48
Cb min	2
Ca min	2
ra max	3
rb max	1

计算系数

e	0.4
Y	1.5
Y0	0.8