K-14118/K-14283

产品尺寸参数

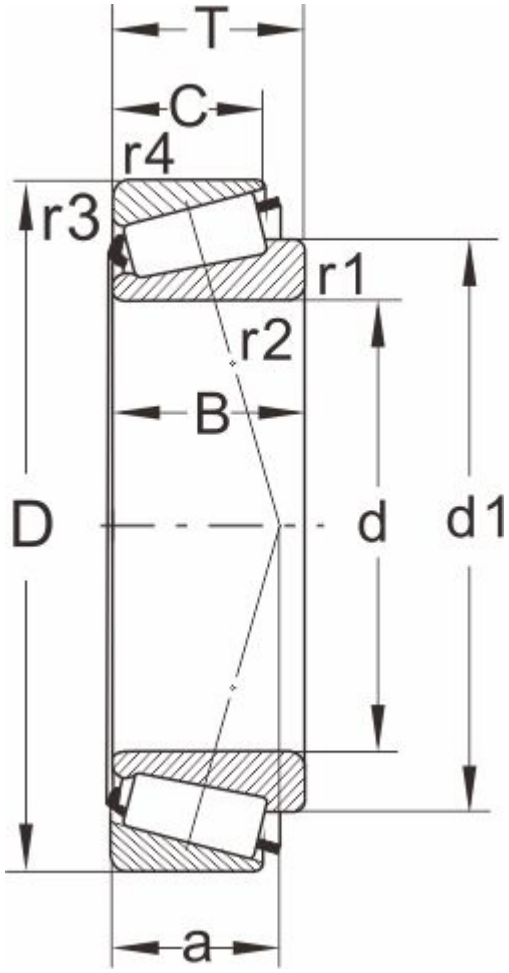

型号	K-14118/K-14283
所属系列	14000

外形尺寸（mm）

d	30.000,1.1811
D	72.085
T	22.385
d1	50.7
B	19.202
C	18.415
r1.2 min	0.85
r3.4 min	2.3
a	18

额定负荷(KN)

动负荷	53.9
静负荷	67

疲劳负荷

pu	7.35

极限速度

油润滑	5600
脂润滑	7500
重量(kg)	0.45

邻接和圆角尺寸（mm）

da max	43
db min	36.5
Da min	56
Da max	63

Db min	63
Cb min	3
Ca min	3.5
ra max	0.6
rb max	1

计算系数

e	0.37
Y	1.6
Y0	0.9