# K-14130/K-14283

## 产品尺寸参数

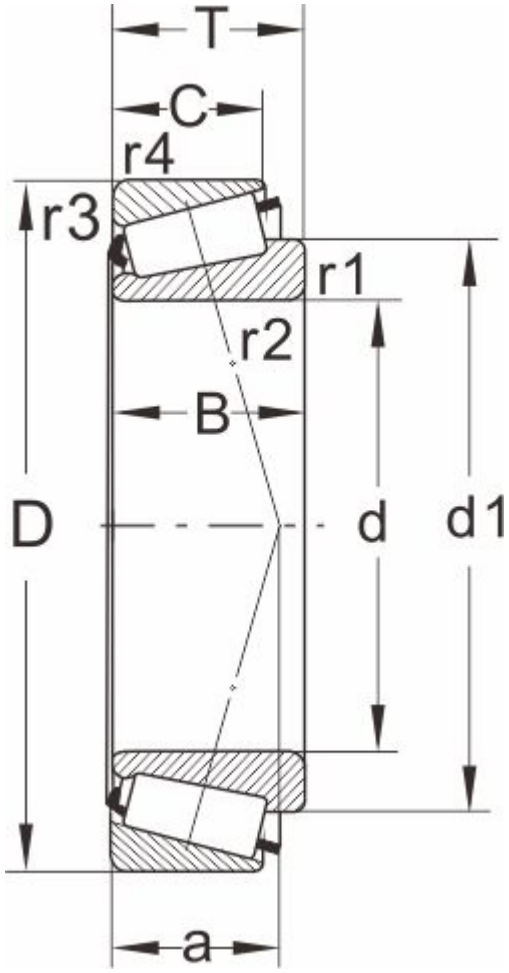


| 型号 | K-14130/K-14283 |
|---|---|
| 所属系列 | 140000 |

外形尺寸（mm）

| | |
|---|---|
| d | 33.338,1.3125 |
| D | 72.085 |
| T | 22.385 |
| d1 | 50.7 |
| B | 19.583 |
| C | 19.415 |
| r1.2 min | 3.5 |
| r3.4 min | 2.3 |
| a | 18 |

额定负荷(KN)

| | |
|---|---|
| 动负荷 | 53.9 |
| 静负荷 | 67 |

疲劳负荷

| | |
|---|---|
| pu | 7.35 |

极限速度

| | |
|---|---|
| 油润滑 | 5600 |
| 脂润滑 | 7500 |
| 重量(kg) | 0.42 |

邻接和圆角尺寸（mm）

| | |
|---|---|
| da max | 43 |
| db min | 45 |
| Da min | 56 |
| Da max | 63 |

| | |
|---|---|
| Db min | 63 |
| Cb min | 3 |
| Ca min | 3.5 |
| ra max | 3 |
| rb max | 2 |

计算系数

| | |
|---|---|
| e | 0.37 |
| Y | 1.6 |
| Y0 | 0.9 |