K-14137A/K-14276

产品尺寸参数

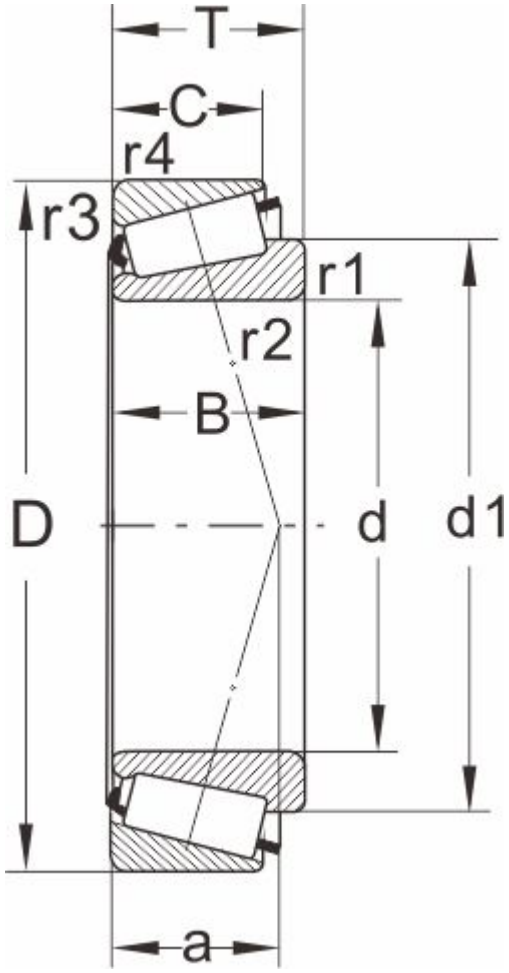

型号	K-14137A/K-14276
所属系列	14000

外形尺寸（mm）

d	34.925,1.3750
D	69.012
T	19.845
d1	50.7
B	19.583
C	15.875
r1.2 min	1.5
r3.4 min	1.3
a	15

额定负荷(KN)

动负荷	53.9
静负荷	67

疲劳负荷

pu	7.35

极限速度

油润滑	5600
脂润滑	7500
重量(kg)	0.34

邻接和圆角尺寸（mm）

da max	43
db min	42.5
Da min	57
Da max	61.5

Db min	63
Cb min	3
Ca min	3.5
ra max	1
rb max	1

计算系数

e	0.37
Y	1.6
Y0	0.9