K-15101/K-15245

产品尺寸参数

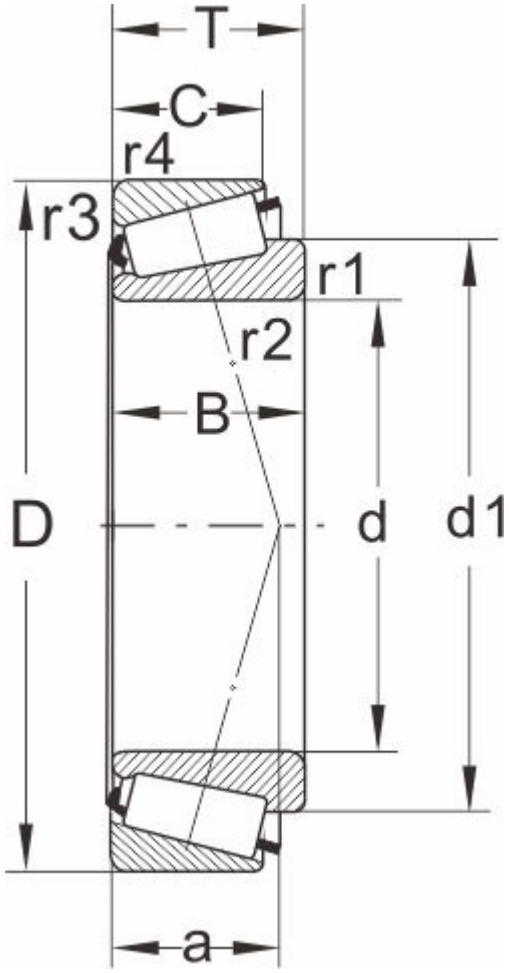

型号	K-15101/K-15245
所属系列	15000

外形尺寸（mm）

d	25.400,1.0000
D	62
T	19.05
d1	45.8
B	20.638
C	14.288
r1.2 min	1.5
r3.4 min	1.3
a	13

额定负荷(KN)

动负荷	48.4
静负荷	57

疲劳负荷

pu	6.3

极限速度

油润滑	6000
脂润滑	8000
重量(kg)	0.31

邻接和圆角尺寸（mm）

da max	38
db min	31.5
Da min	54
Da max	55

Db min	58
Cb min	4
Ca min	4.5
ra max	0.6
rb max	1

计算系数

e	0.35
Y	1.7
Y0	0.9