K-1988/K-1922

产品尺寸参数

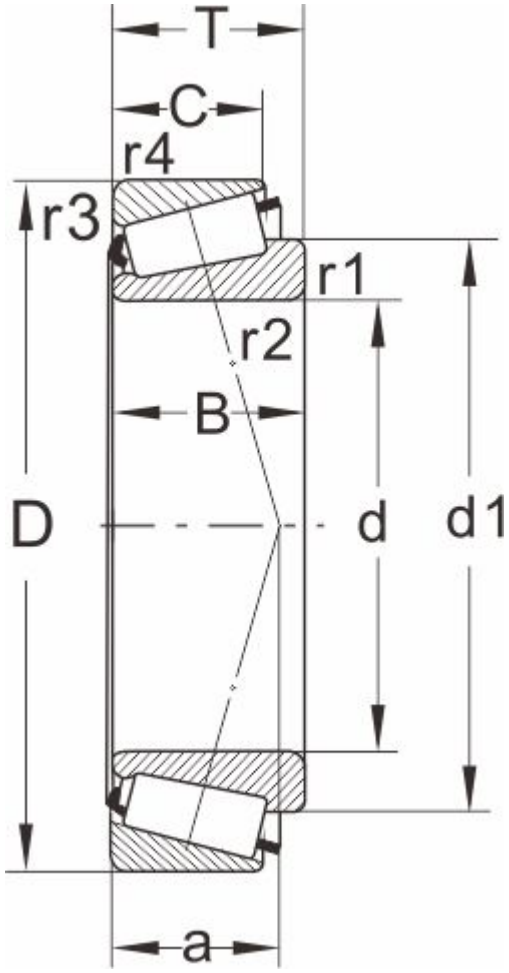

型号	K-1988/K-1922
所属系列	1900

外形尺寸（mm）

d	28.575,1.1250
D	57.15
T	19.845
d1	42
B	19.355
C	15.875
r1.2 min	3.5
r3.4 min	1.5
a	14

额定负荷(KN)

动负荷	47.3
静负荷	55

疲劳负荷

pu	6

极限速度

油润滑	6700
脂润滑	9000
重量(kg)	0.22

邻接和圆角尺寸（mm）

da max	35
db min	40
Da min	49
Da max	49.5

Db min	54
Cb min	3
Ca min	3.5
ra max	3
rb max	1

计算系数

e	0.33
Y	1.8
Y0	1