K-24780/K-24720

产品尺寸参数

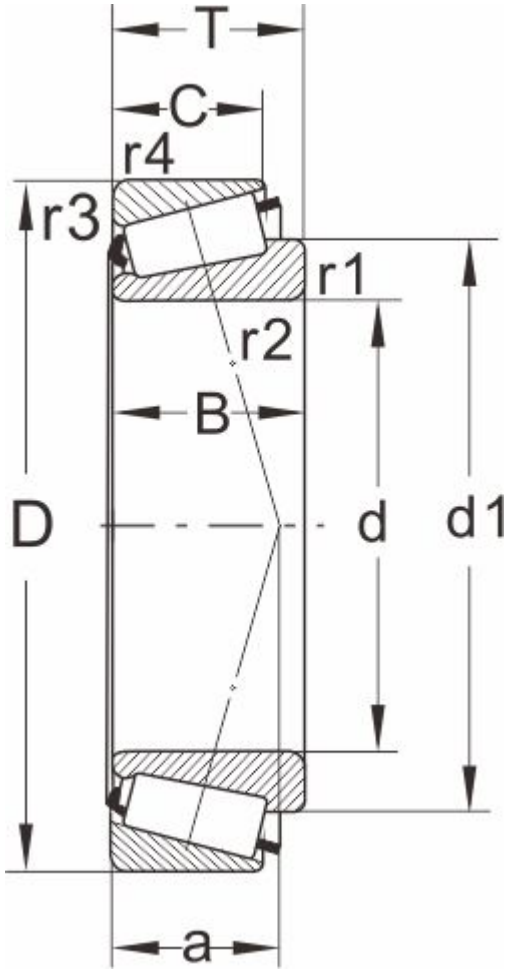

型号	K-24780/K-24720
所属系列	24700

外形尺寸（mm）

d	41.275,1.6250
D	76.2
T	22.225
d1	57.7
B	23.03
C	17.462
r1.2 min	3.5
r3.4 min	0.8
a	17

额定负荷(KN)

动负荷	68.2
静负荷	86.5

疲劳负荷

pu	9.65

极限速度

油润滑	5000
脂润滑	6700
重量(kg)	0.43

邻接和圆角尺寸（mm）

da max	48
db min	48
Da min	65
Da max	64

Db min	71
Cb min	4
Ca min	4.5
ra max	3
rb max	0.6

计算系数

e	0.4
Y	1.5
Y0	0.8