K-25577/K-25522

产品尺寸参数

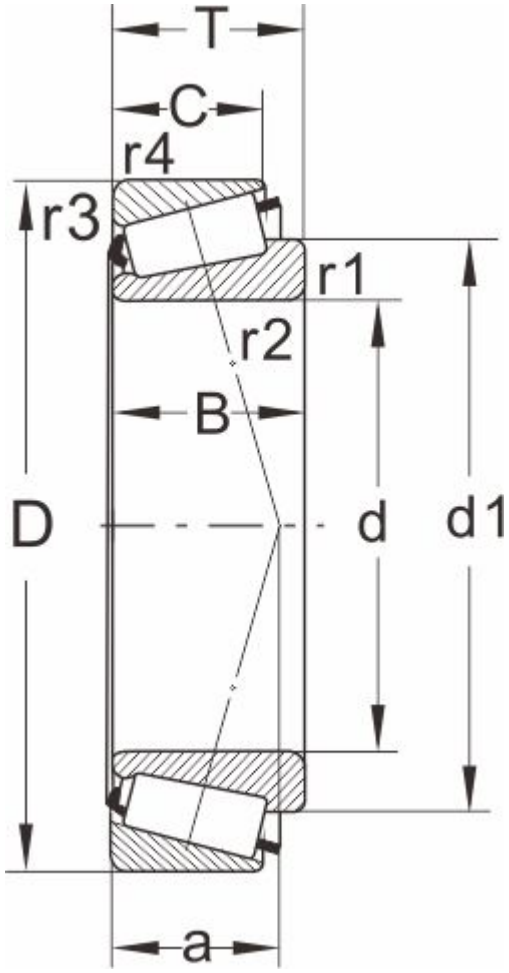

型号	K-25577/K-25522
所属系列	25500

外形尺寸（mm）

d	42.875,1.6880
D	83.058
T	23.876
d1	62.5
B	25.4
C	19.114
r1.2 min	3.5
r3.4 min	2
a	17

额定负荷(KN)

动负荷	80.9
静负荷	106

疲劳负荷

pu	12

极限速度

油润滑	4500
脂润滑	6000
重量(kg)	0.57

邻接和圆角尺寸（mm）

da max	53
db min	56.5
Da min	71
Da max	74

Db min	76
Cb min	5
Ca min	4.5
ra max	3
rb max	1.5

计算系数

e	0.33
Y	1.8
Y0	1