K-25590/K-25520

产品尺寸参数

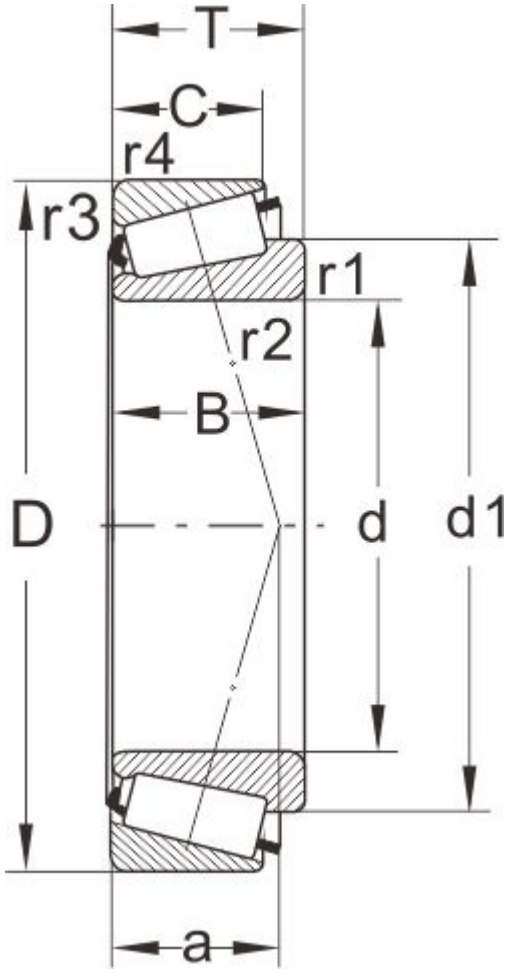

型号	K-25590/K-25520
所属系列	25500

外形尺寸（mm）

d	45.618,1.7960
D	82.931
T	23.812
d1	62.1
B	25.4
C	19.05
r1.2 min	3.5
r3.4 min	2.3
a	17

额定负荷(KN)

动负荷	80.9
静负荷	106

疲劳负荷

pu	12

极限速度

油润滑	4500
脂润滑	6000
重量(kg)	0.55

邻接和圆角尺寸（mm）

da max	53
db min	57.5
Da min	71
Da max	76

Db min	76
Cb min	5
Ca min	4.5
ra max	3
rb max	0.6

计算系数

e	0.33
Y	1.8
Y0	1