K-2580/K-2520

产品尺寸参数

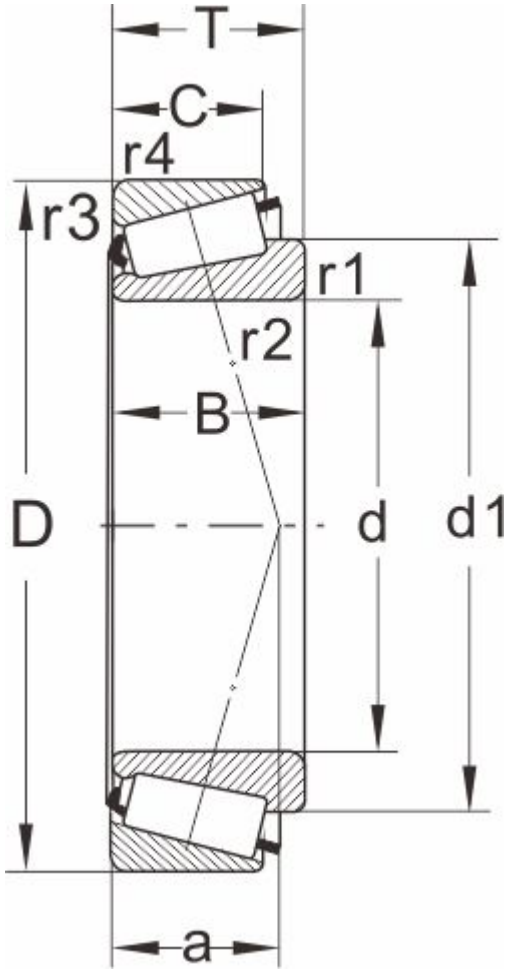

型号	K-2580/K-2520
所属系列	2500

外形尺寸（mm）

d	31.750,1.2500
D	66.421
T	25.4
d1	48.4
B	25.357
C	20.638
r1.2 min	0.8
r3.4 min	3.3
a	17

额定负荷(KN)

动负荷	69.3
静负荷	81.5

疲劳负荷

pu	9.15

极限速度

油润滑	5600
脂润滑	7500
重量(kg)	0.4

邻接和圆角尺寸（mm）

da max	40
db min	38
Da min	58
Da max	55

Db min	63
Cb min	3
Ca min	4.5
ra max	0.6
rb max	3

计算系数

e	0.27
Y	2.2
Y0	1.3