K-25877/K-25820

产品尺寸参数

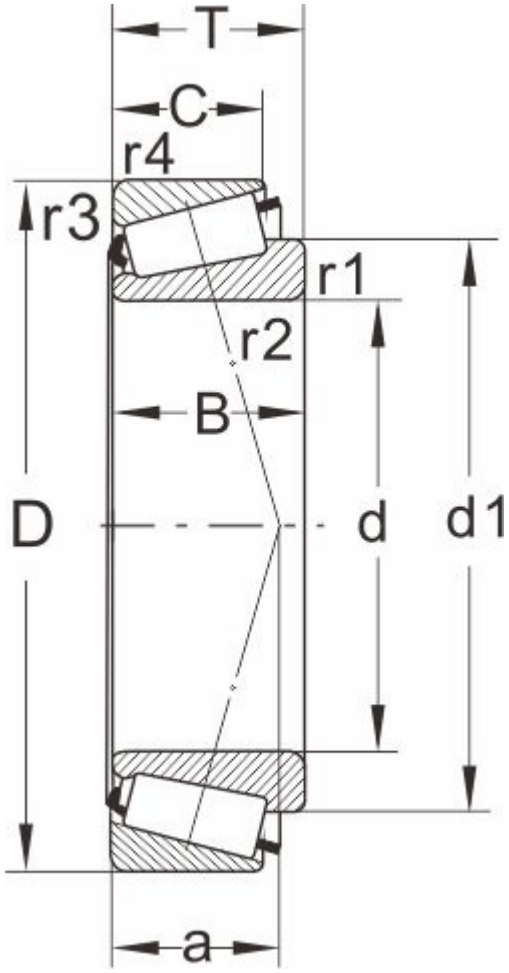

型号	K-25877/K-25820
所属系列	25800

外形尺寸（mm）

d	34.925,1.3750
D	73.025
T	23.812
d1	52.5
B	24.608
C	19.05
r1.2 min	1.5
r3.4 min	2.3
a	15

额定负荷(KN)

动负荷	72.1
静负荷	88

疲劳负荷

pu	10

极限速度

油润滑	5300
脂润滑	7000
重量(kg)	0.47

邻接和圆角尺寸（mm）

da max	44
db min	42.5
Da min	62
Da max	63.5

Db min	67
Cb min	5
Ca min	4.5
ra max	1
rb max	2

计算系数

e	0.3
Y	2
Y0	1.1