K-2789/K-2729

产品尺寸参数

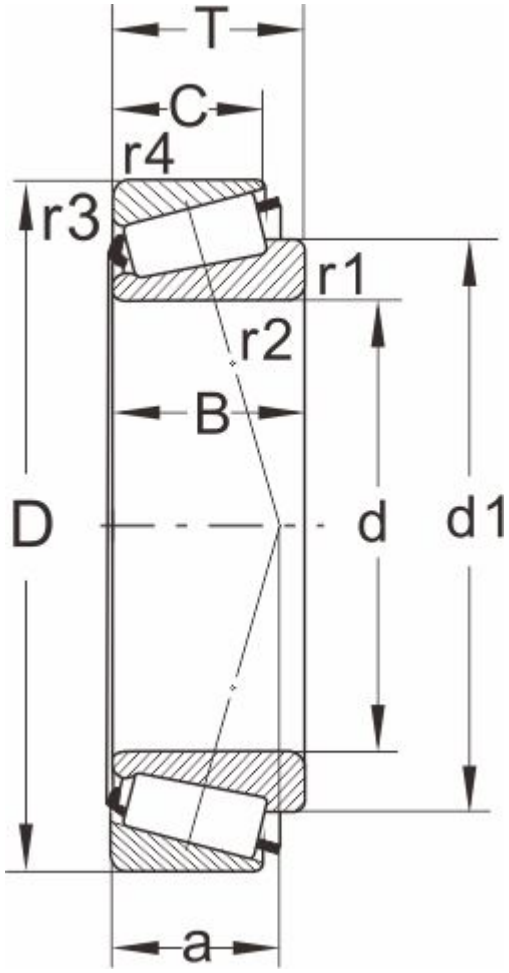

型号	K-2789/K-2729
所属系列	2700

外形尺寸（mm）

d	39.688,1.5625
D	76.2
T	13.712
d1	54.8
B	25.654
C	19.05
r1.2 min	3.5
r3.4 min	0.8
a	16

额定负荷(KN)

动负荷	74.8
静负荷	93

疲劳负荷

pu	10.6

极限速度

油润滑	5000
脂润滑	6700
重量(kg)	0.48

邻接和圆角尺寸（mm）

da max	46
db min	51.5
Da min	64
Da max	69.5

Db min	69
Cb min	5
Ca min	4.5
ra max	3
rb max	0.6

计算系数

e	0.3
Y	2
Y0	1.1