K-28680/K-28622

产品尺寸参数

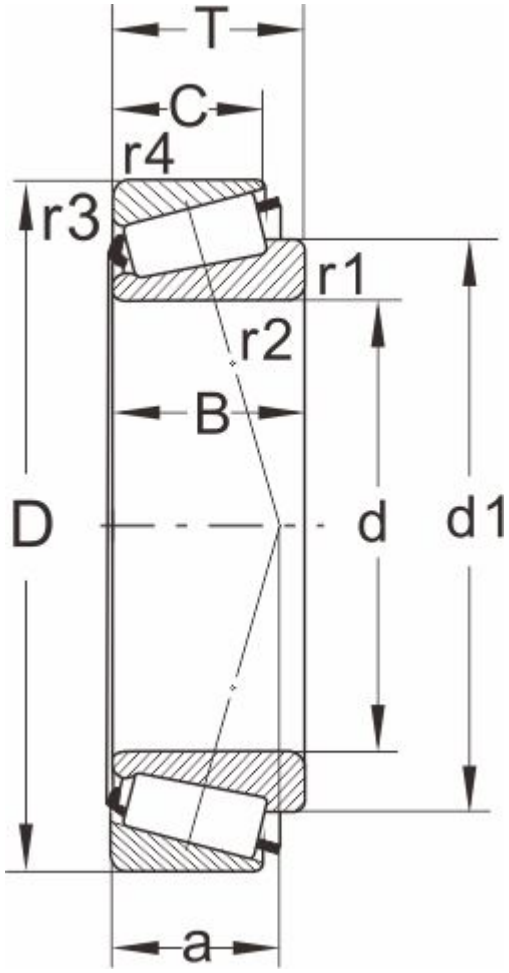

型号	K-28680/K-28622
所属系列	28600

外形尺寸（mm）

d	55.562,2.1875(cont.)
D	97
T	24.608
d1	76.7
B	24.608
C	19.446
r1.2 min	3.5
r3.4 min	0.8
a	21

额定负荷(KN)

动负荷	89.7
静负荷	129

疲劳负荷

pu	14.6

极限速度

油润滑	3800
脂润滑	5000
重量(kg)	0.76

邻接和圆角尺寸（mm）

da max	66
db min	68
Da min	84
Da max	89.5

Db min	91
Cb min	4
Ca min	5
ra max	3
rb max	0.6

计算系数

e	0.4
Y	1.5
Y0	0.8