# K-28682/K-28622

## 产品尺寸参数

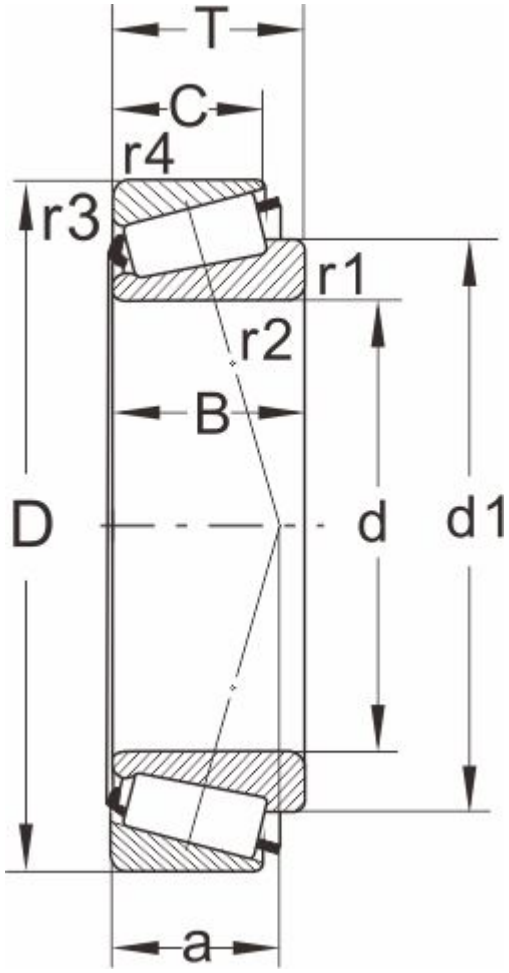


| 型号 | K-28682/K-28622 |
|---|---|
| 所属系列 | 28600 |

外形尺寸（mm）

| | |
|---|---|
| d | 57.150,2.2500 |
| D | 97.63 |
| T | 24.608 |
| d1 | 76.7 |
| B | 24.608 |
| C | 19.446 |
| r1.2 min | 3.5 |
| r3.4 min | 0.8 |
| a | 21 |

额定负荷(KN)

| | |
|---|---|
| 动负荷 | 89.7 |
| 静负荷 | 129 |

疲劳负荷

| | |
|---|---|
| pu | 11.8 |

极限速度

| | |
|---|---|
| 油润滑 | 3800 |
| 脂润滑 | 5000 |
| 重量(kg) | 0.7 |

邻接和圆角尺寸（mm）

| | |
|---|---|
| da max | 66 |
| db min | 69.5 |
| Da min | 84 |
| Da max | 90.5 |

| | |
|---|---|
| Db min | 91 |
| Cb min | 4 |
| Ca min | 5 |
| ra max | 3 |
| rb max | 0.6 |

计算系数

| | |
|---|---|
| e | 0.4 |
| Y | 1.5 |
| Y0 | 0.8 |