K-28985/K-28921

产品尺寸参数

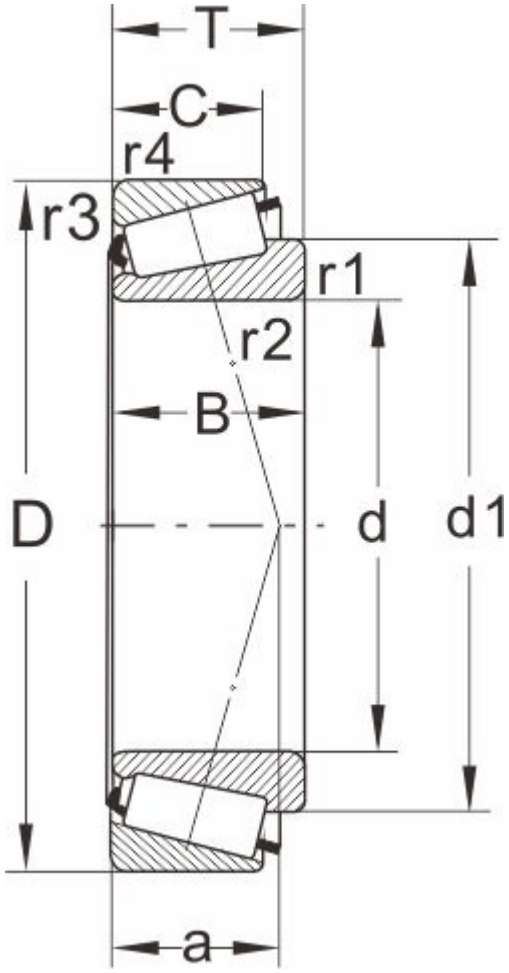

型号	K-28985/K-28921
所属系列	28900

外形尺寸（mm）

d	60.325,2.3750
D	100
T	25.4
d1	81.4
B	25.4
C	19.845
r1.2 min	3.5
r3.4 min	3.3
a	22

额定负荷(KN)

动负荷	85.8
静负荷	125

疲劳负荷

pu	14

极限速度

油润滑	3600
脂润滑	4800
重量(kg)	0.77

邻接和圆角尺寸（mm）

da max	70
db min	73
Da min	88
Da max	88

Db min	96
Cb min	5
Ca min	5.5
ra max	3
rb max	3

计算系数

e	0.43
Y	1.4
Y0	0.8