K-33890/K-33882

产品尺寸参数

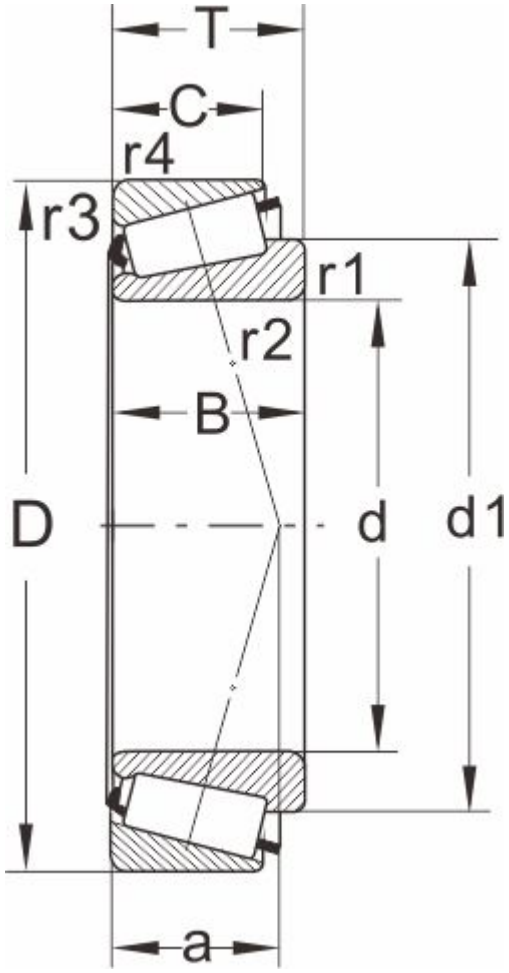

型号	K-33890/K-33882
所属系列	33800

外形尺寸（mm）

d	50.800,2.0000
D	95.25
T	27.783
d1	72.3
B	28.575
C	22.225
r1.2 min	3.5
r3.4 min	0.8
a	20

额定负荷(KN)

动负荷	105
静负荷	137

疲劳负荷

pu	16

极限速度

油润滑	4000
脂润滑	5300
重量(kg)	0.88

邻接和圆角尺寸（mm）

da max	61
db min	63.5
Da min	83
Da max	88

Db min	90
Cb min	6
Ca min	5.5
ra max	3
rb max	0.6

计算系数

e	0.33
Y	1.8
Y0	1