K-3490/K-3420

产品尺寸参数

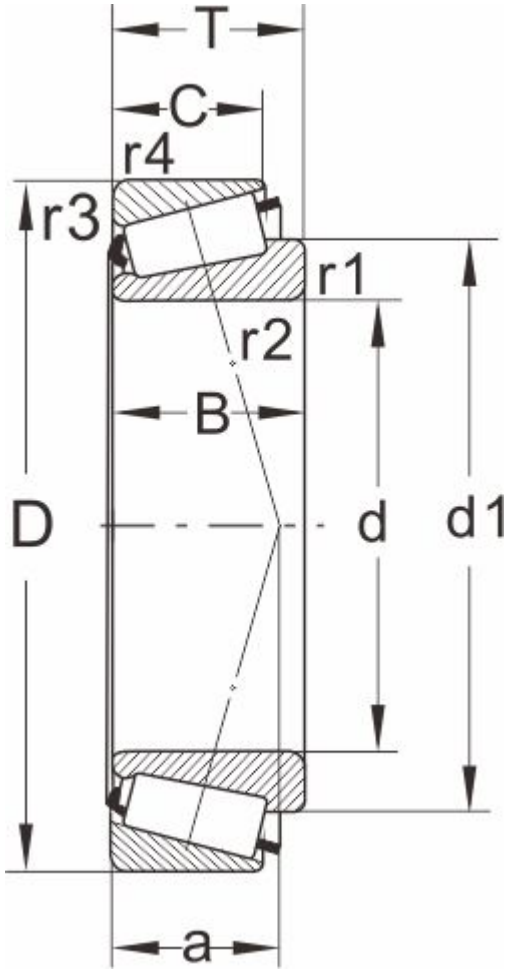

型号	K-3490/K-3420
所属系列	3400

外形尺寸（mm）

d	38.100,1.5000(cont.)
D	79.375
T	29.37
d1	57.3
B	29.771
C	23.812
r1.2 min	3.5
r3.4 min	3.3
a	20

额定负荷(KN)

动负荷	91.3
静负荷	110

疲劳负荷

pu	12.7

极限速度

油润滑	5000
脂润滑	6700
重量(kg)	0.67

邻接和圆角尺寸（mm）

da max	46
db min	50
Da min	65
Da max	68

Db min	73
Cb min	4
Ca min	5.5
ra max	3
rb max	3

计算系数

e	0.37
Y	1.6
Y0	0.9