K-36690/K-36620

产品尺寸参数

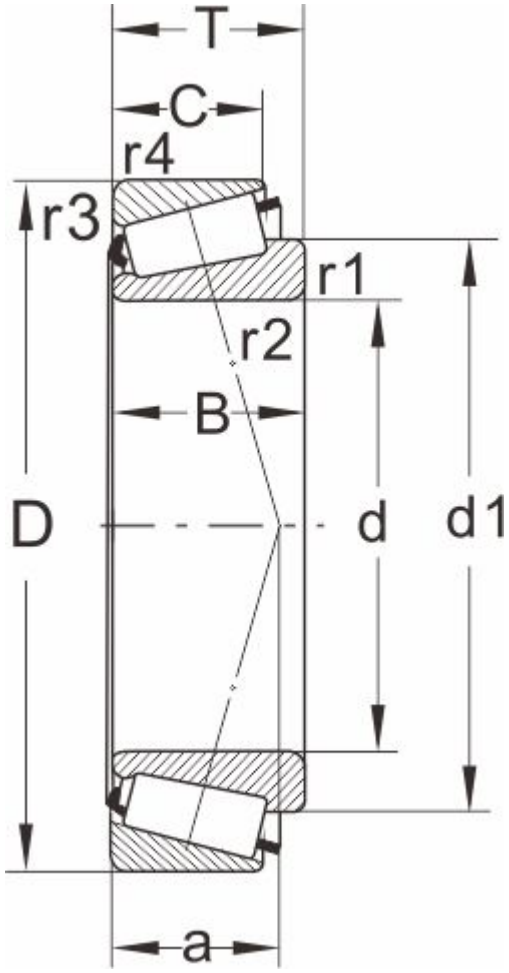

型号	K-36690/K-36620
所属系列	36600

外形尺寸（mm）

d	146.050,5.7500
D	193.675
T	28.575
d1	170
B	28.575
C	23.02
r1.2 min	1.5
r3.4 min	1.5
a	34

额定负荷(KN)

动负荷	176
静负荷	360

疲劳负荷

pu	36

极限速度

油润滑	1600
脂润滑	2200
重量(kg)	2.3

邻接和圆角尺寸（mm）

da max	157
db min	156.5
Da min	180
Da max	183

Db min	186
Cb min	5
Ca min	5.5
ra max	1
rb max	1

计算系数

e	0.37
Y	1.6
Y0	0.9