K-37690/K-67322

产品尺寸参数

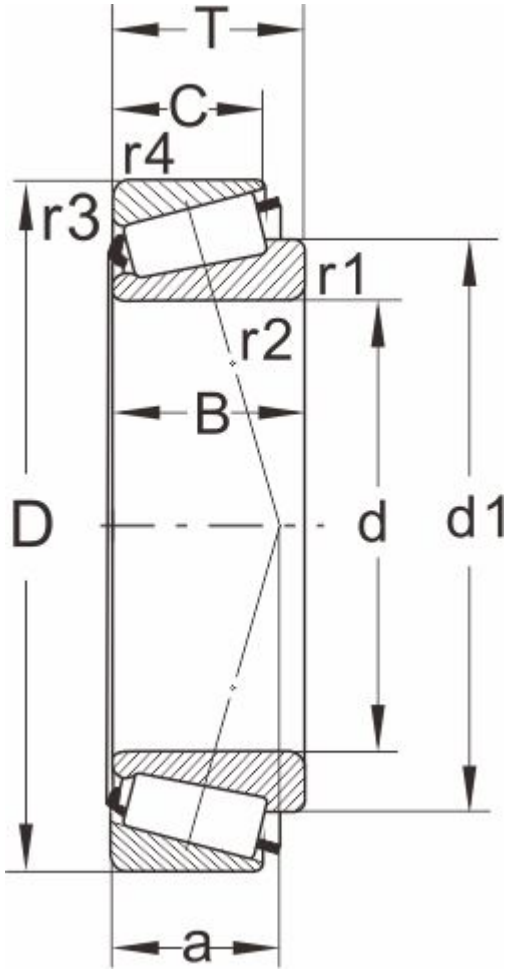

型号	K-37690/K-67322
所属系列	67300

外形尺寸（mm）

d	133.350,5.2500
D	196.85
T	46.038
d1	164
B	46.038
C	38.1
r1.2 min	3.5
r3.4 min	3.3
a	39

额定负荷(KN)

动负荷	319
静负荷	585

疲劳负荷

pu	60

极限速度

油润滑	1600
脂润滑	2200
重量(kg)	4.7

邻接和圆角尺寸（mm）

da max	146
db min	148
Da min	177
Da max	182.5

Db min	189
Cb min	7
Ca min	7.5
ra max	3
rb max	3

计算系数

e	0.35
Y	1.7
Y0	0.9