K-42381/K-42584

产品尺寸参数

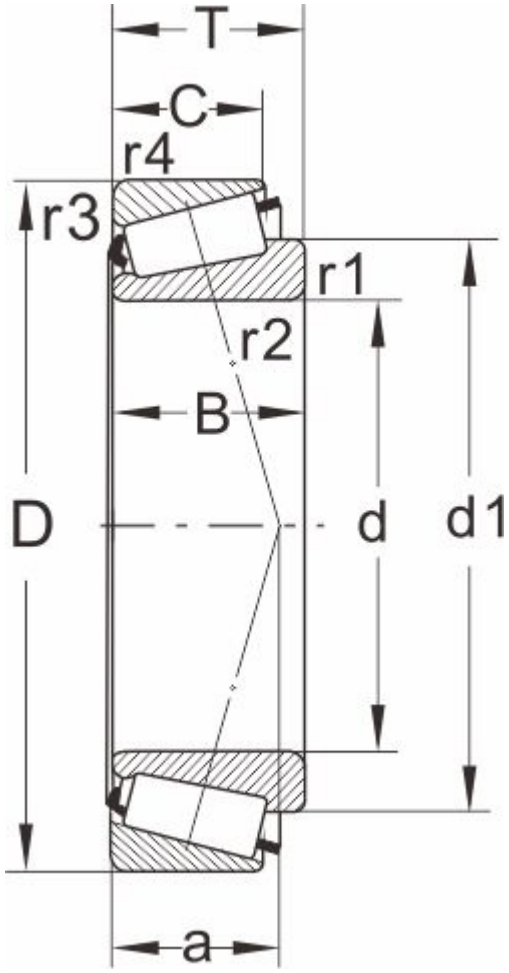

型号	K-42381/K-42584
所属系列	42000

外形尺寸（mm）

d	96.838,3.8125
D	148.43
T	28.575
d1	122
B	28.971
C	21.433
r1.2 min	3.5
r3.4 min	3
a	31

额定负荷(KN)

动负荷	130
静负荷	196

疲劳负荷

pu	22

极限速度

油润滑	2200
脂润滑	3200
重量(kg)	1.65

邻接和圆角尺寸（mm）

da max	107
db min	110.5
Da min	131
Da max	135.5

Db min	141
Cb min	6
Ca min	7
ra max	3
rb max	2.5

计算系数

e	0.5
Y	1.2
Y0	0.7