K-4580/K-4535

产品尺寸参数

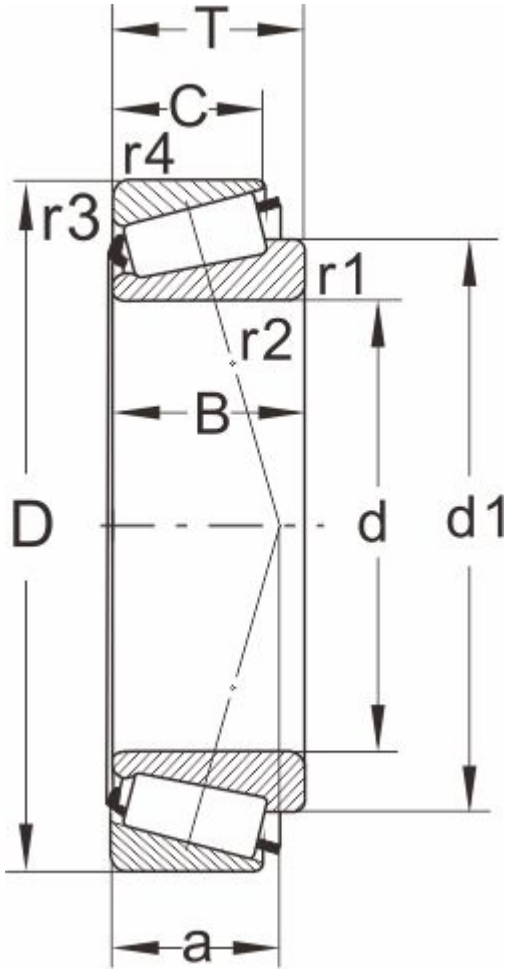

型号	K-4580/K-4535
所属系列	4500

外形尺寸（mm）

d	50.800,2.0000(cont.)
D	104.775
T	39.688
d1	79.5
B	40.157
C	33.338
r1.2 min	3.5
r3.4 min	3.3
a	27

额定负荷(KN)

动负荷	157
静负荷	224

疲劳负荷

pu	25.5

极限速度

油润滑	3600
脂润滑	4800
重量(kg)	1.65

邻接和圆角尺寸（mm）

da max	65
db min	63.5
Da min	87
Da max	92.5

Db min	98
Cb min	5
Ca min	6
ra max	3
rb max	3

计算系数

e	0.33
Y	1.8
Y0	1