K-47890/K-47820

产品尺寸参数

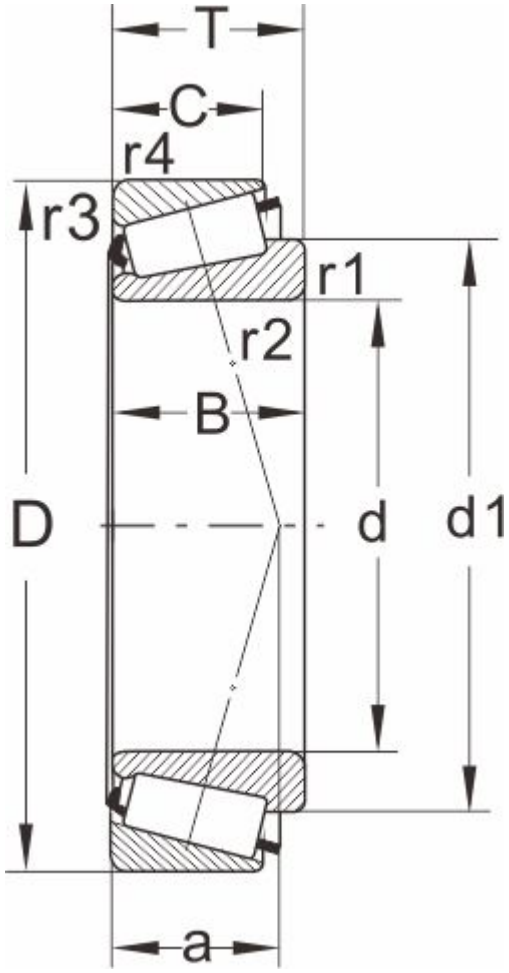

型号	K-47890/K-47820
所属系列	47800

外形尺寸（mm）

d	92.075,3.6250
D	146.05
T	33.338
d1	120
B	34.925
C	26.195
r1.2 min	3.5
r3.4 min	3.3
a	32

额定负荷(KN)

动负荷	165
静负荷	270

疲劳负荷

pu	30.5

极限速度

油润滑	2200
脂润滑	3200
重量(kg)	2.1

邻接和圆角尺寸（mm）

da max	105
db min	105.5
Da min	128
Da max	133

Db min	139
Cb min	6
Ca min	7
ra max	3
rb max	3

计算系数

e	0.44
Y	1.35
Y0	0.8