K-484/K-472

产品尺寸参数

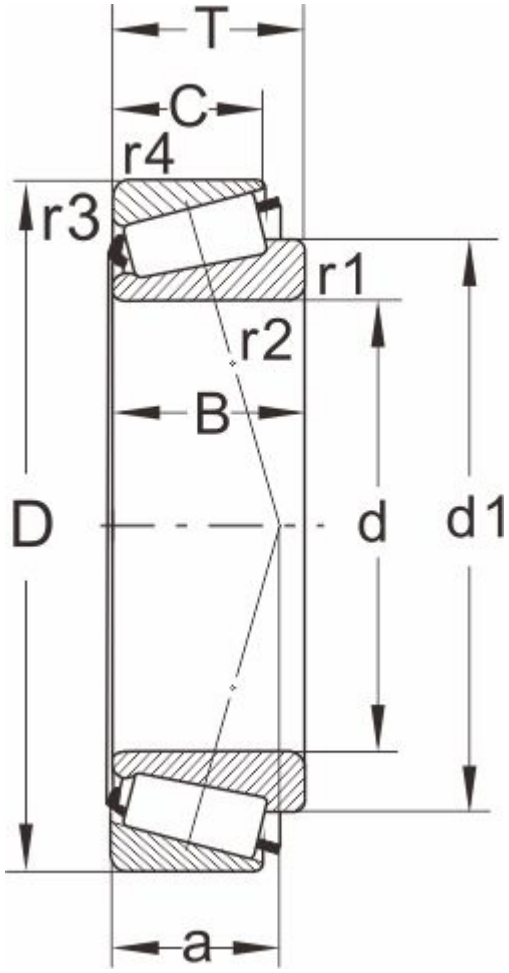

型号	K-484/K-472
所属系列	475

外形尺寸（mm）

d	70.000,2.7559
D	120
T	29.794
d1	92.5
B	29.007
C	24.237
r1.2 min	2
r3.4 min	2
a	26

额定负荷(KN)

动负荷	132
静负荷	186

疲劳负荷

pu	22

极限速度

油润滑	3000
脂润滑	4000
重量(kg)	1.3

邻接和圆角尺寸（mm）

da max	80
db min	80
Da min	103
Da max	110

Db min	112
Cb min	4
Ca min	5.5
ra max	1.5
rb max	1.5

计算系数

e	0.37
Y	1.6
Y0	0.9