K-497/K-493

产品尺寸参数

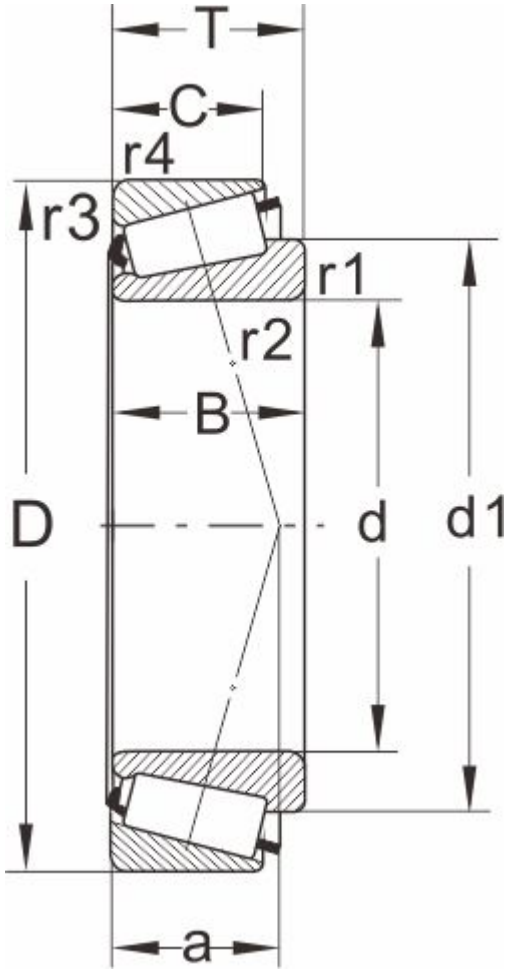

型号	K-497/K-493
所属系列	495

外形尺寸（mm）

d	85.725,3.3750
D	136.525
T	30.162
d1	109
B	29.769
C	22.225
r1.2 min	3.5
r3.4 min	3.3
a	29

额定负荷(KN)

动负荷	145
静负荷	220

疲劳负荷

pu	25.5

极限速度

油润滑	2400
脂润滑	3400
重量(kg)	1.55

邻接和圆角尺寸（mm）

da max	95
db min	99
Da min	119
Da max	123.5

Db min	128
Cb min	4
Ca min	7.5
ra max	3
rb max	3

计算系数

e	0.44
Y	1.35
Y0	0.8