K-52400/K-52618

产品尺寸参数

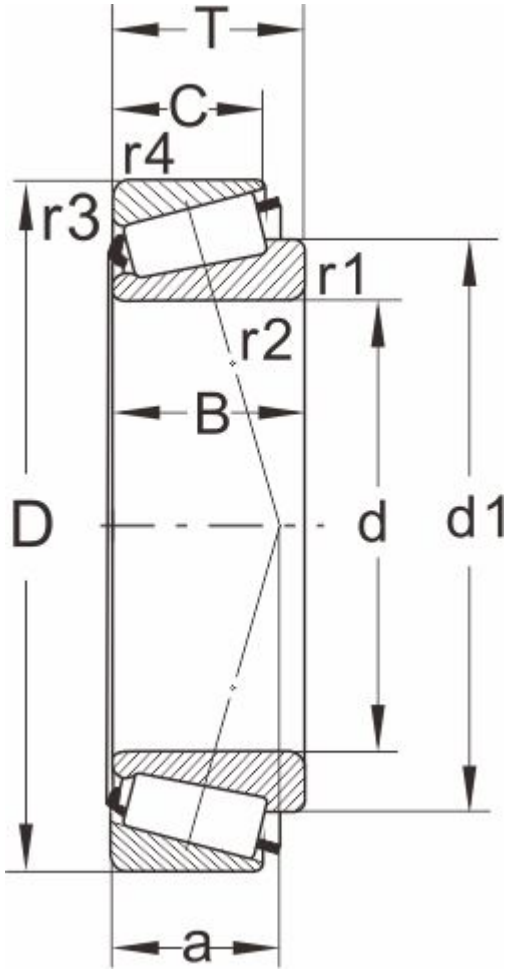

型号	K-52400/K-52618
所属系列	52000

外形尺寸（mm）

d	101.600,4.0000
D	157.162
T	36.512
d1	131
B	36.116
C	26.195
r1.2 min	3.5
r3.4 min	3.3
a	36

额定负荷(KN)

动负荷	201
静负荷	335

疲劳负荷

pu	37.5

极限速度

油润滑	1900
脂润滑	2800
重量(kg)	2.45

邻接和圆角尺寸（mm）

da max	113
db min	115.5
Da min	139
Da max	143.5

Db min	151
Cb min	6
Ca min	10
ra max	3
rb max	3

计算系数

e	0.48
Y	1.25
Y0	0.7