K-53176/K-53387X

产品尺寸参数

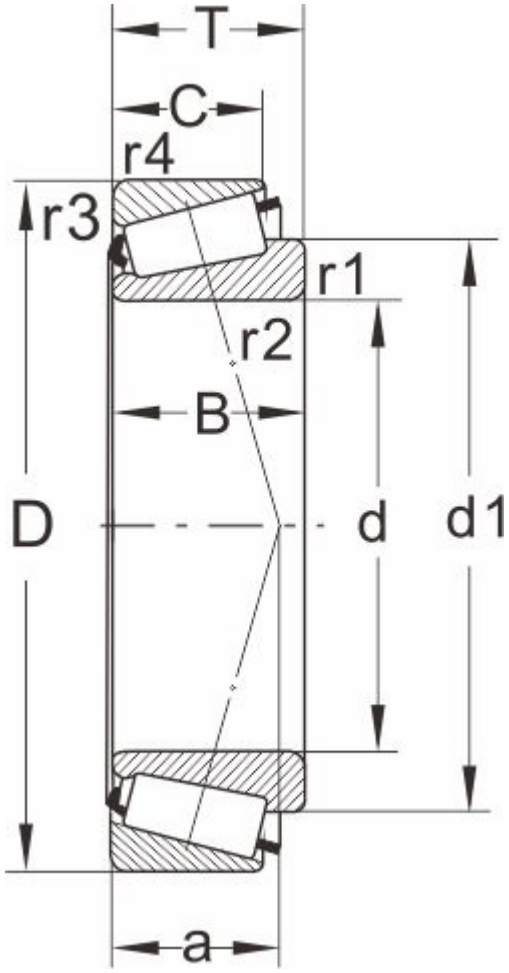

型号	K-53176/K-53387X
所属系列	53000

外形尺寸（mm）

d	44.500,1.7500(cont.)
D	98.425
T	30.958
d1	69.4
B	28.3
C	20.638
r1.2 min	1.3
r3.4 min	1.5
a	30

额定负荷(KN)

动负荷	88
静负荷	96.5

疲劳负荷

pu	11.6

极限速度

油润滑	3800
脂润滑	5000
重量(kg)	1

邻接和圆角尺寸（mm）

da max	53
db min	54
Da min	72
Da max	85.5

Db min	89
Cb min	4
Ca min	10
ra max	1
rb max	1

计算系数

e	0.75
Y	0.8
Y0	0.45