K-537/K-532A

产品尺寸参数

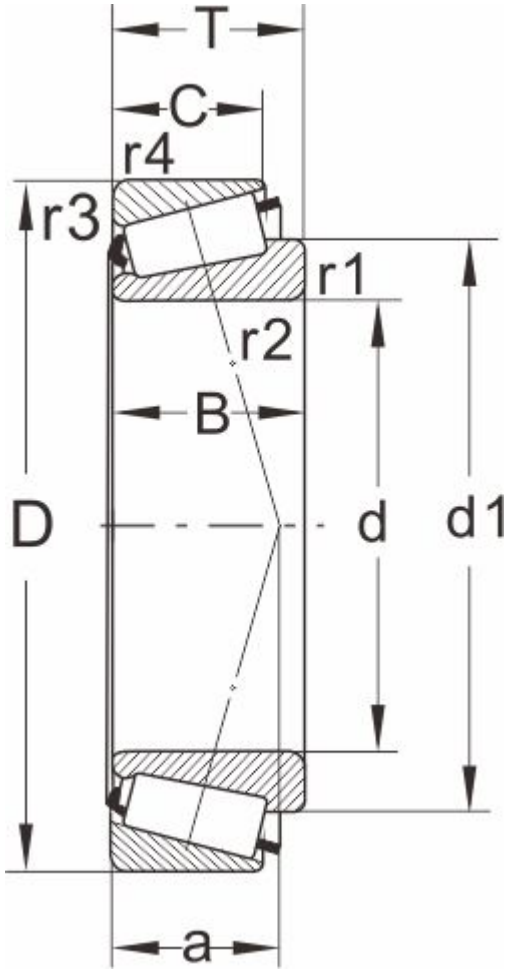

型号	K-537/K-532A
所属系列	535

外形尺寸（mm）

d	50.800,2.0000(cont.)
D	111.125
T	38.1
d1	76.5
B	36.957
C	30.162
r1.2 min	3.5
r3.4 min	3.3
a	26

额定负荷(KN)

动负荷	151
静负荷	190

疲劳负荷

pu	22.8

极限速度

油润滑	3600
脂润滑	4800
重量(kg)	1.75

邻接和圆角尺寸（mm）

da max	64
db min	63.5
Da min	90
Da max	98.5

Db min	97
Cb min	5
Ca min	7.5
ra max	3
rb max	3

计算系数

e	0.3
Y	2
Y0	1.1