K-55187/K-55443

产品尺寸参数

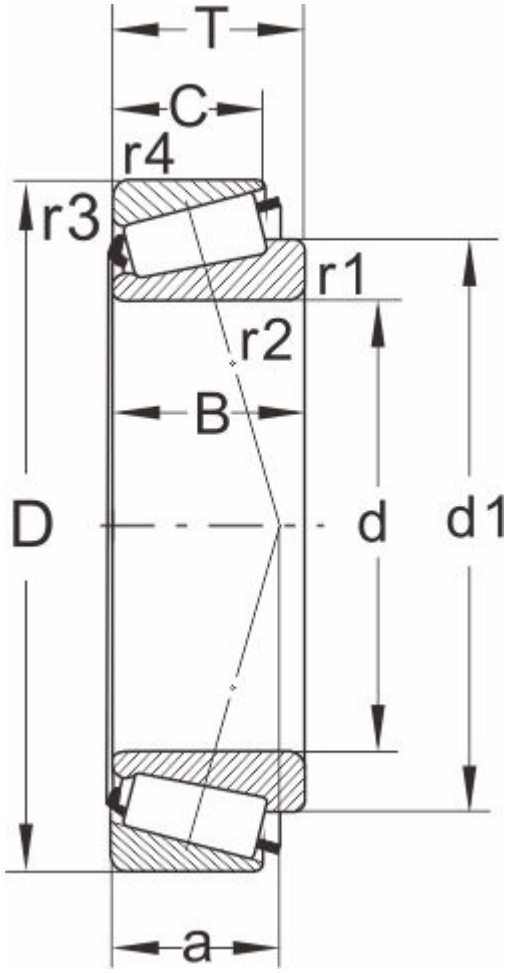

型号	K-55187/K-55443
所属系列	55000

外形尺寸（mm）

d	47.625,1.8750
D	112.712
T	30.162
d1	82.8
B	26.909
C	20.638
r1.2 min	3.5
r3.4 min	3.3
a	36

额定负荷(KN)

动负荷	95.2
静负荷	114

疲劳负荷

pu	13.7

极限速度

油润滑	3200
脂润滑	4300
重量(kg)	1.4

邻接和圆角尺寸（mm）

da max	64
db min	60.5
Da min	82
Da max	100.5

Db min	103
Cb min	4
Ca min	9.5
ra max	3
rb max	3

计算系数

e	0.88
Y	0.68
Y0	0.1