K-566/K-563

产品尺寸参数

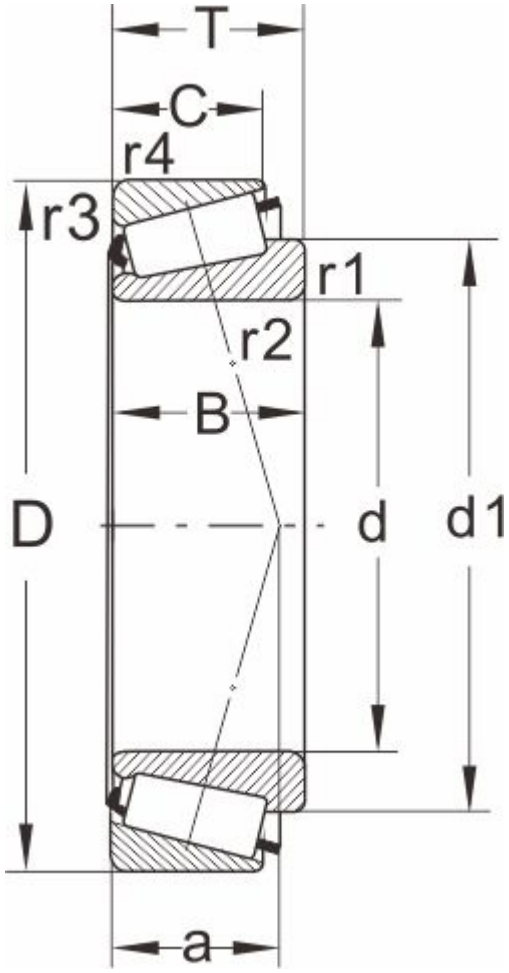

型号	K-566/K-563
所属系列	565

外形尺寸（mm）

d	69.850,2.7500
D	127
T	36.512
d1	97.6
B	36.17
C	28.575
r1.2 min	3.5
r3.4 min	3.3
a	28

额定负荷(KN)

动负荷	176
静负荷	255

疲劳负荷

pu	31

极限速度

油润滑	2800
脂润滑	3800
重量(kg)	1.85

邻接和圆角尺寸（mm）

da max	83
db min	83
Da min	109
Da max	114

Db min	119
Cb min	5
Ca min	7.5
ra max	3
rb max	3

计算系数

e	0.37
Y	1.6
Y0	0.9