K-575/K-572

产品尺寸参数

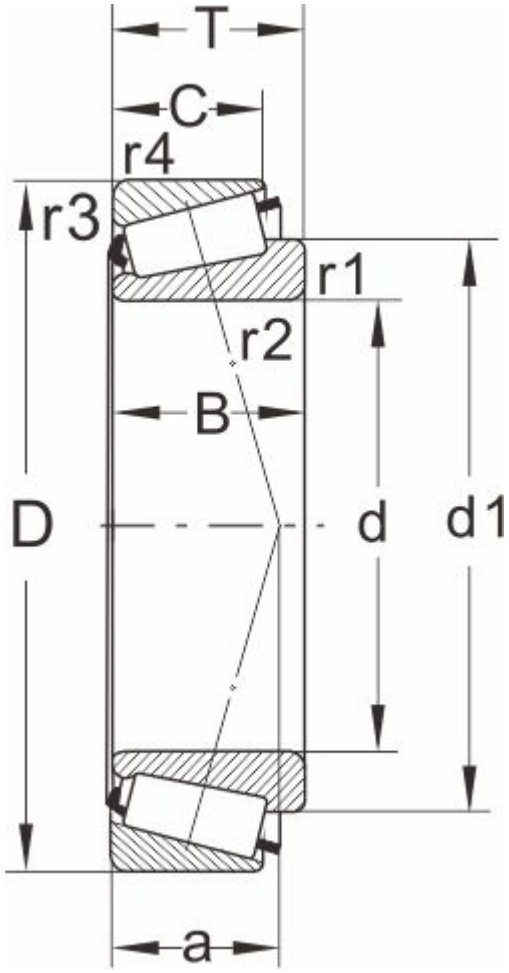

型号	K-575/K-572
所属系列	575

外形尺寸（mm）

d	76.200,3.0000
D	139.992
T	36.512
d1	110
B	36.098
C	28.575
r1.2 min	3.5
r3.4 min	3.3
a	31

额定负荷(KN)

动负荷	187
静负荷	280

疲劳负荷

pu	33.5

极限速度

油润滑	2400
脂润滑	3400
重量(kg)	2.45

邻接和圆角尺寸（mm）

da max	94
db min	89.5
Da min	120
Da max	127

Db min	131
Cb min	5
Ca min	7.5
ra max	3
rb max	3

计算系数

e	0.4
Y	1.5
Y0	0.8