K-593/K-592A

产品尺寸参数

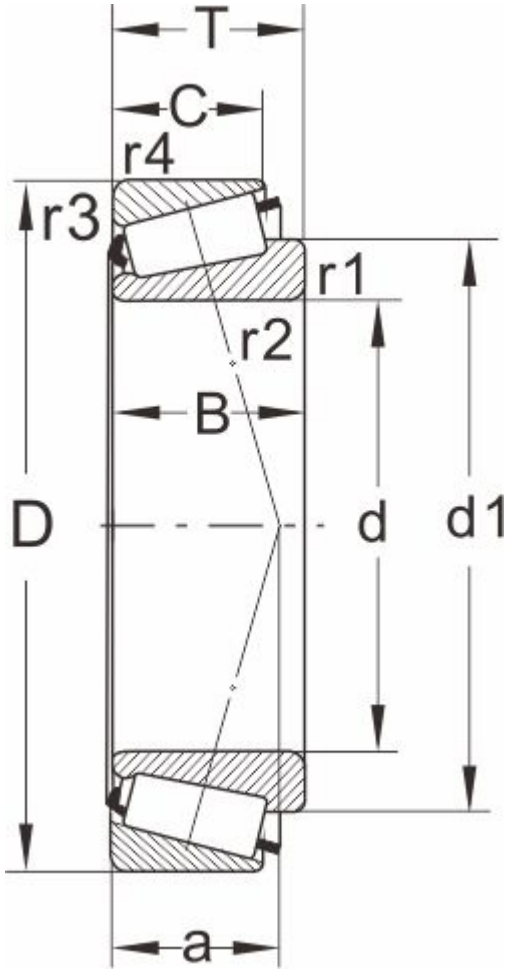

型号	K-593/K-592A
所属系列	595

外形尺寸（mm）

d	88.900,3.5000
D	152.4
T	39.688
d1	122
B	36.322
C	30.162
r1.2 min	3.5
r3.4 min	3.3
a	37

额定负荷(KN)

动负荷	194
静负荷	305

疲劳负荷

pu	35.5

极限速度

油润滑	2000
脂润滑	3000
重量(kg)	2.8

邻接和圆角尺寸（mm）

da max	104
db min	102.5
Da min	128
Da max	139

Db min	141
Cb min	4
Ca min	9.5
ra max	3
rb max	3

计算系数

e	0.44
Y	1.35
Y0	0.8