K-621/K-612

产品尺寸参数

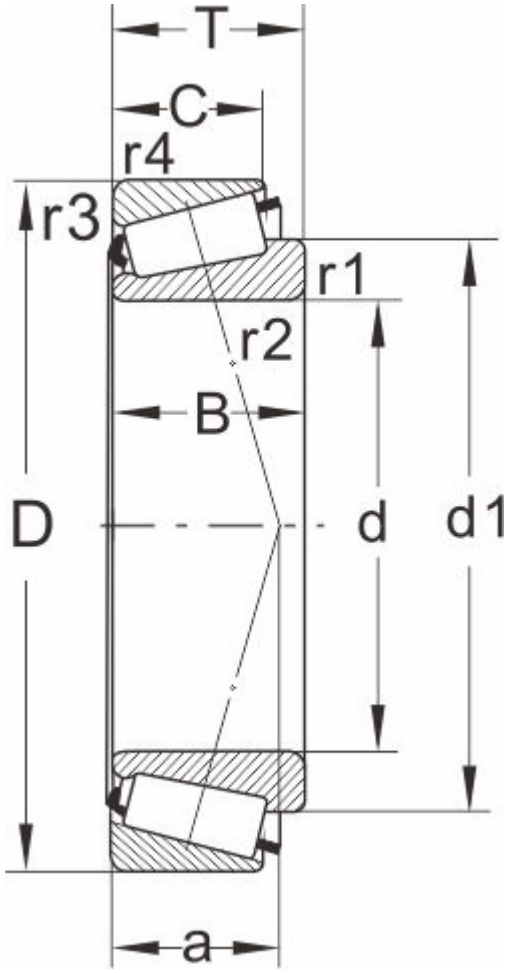

型号	K-621/K-612
所属系列	615

外形尺寸（mm）

d	53.975,2.1250
D	120.65
T	41.275
d1	83.5
B	41.275
C	21.75
r1.2 min	3.5
r3.4 min	3.3
a	27

额定负荷(KN)

动负荷	168
静负荷	212

疲劳负荷

pu	24

极限速度

油润滑	3200
脂润滑	4300
重量(kg)	2.2

邻接和圆角尺寸（mm）

da max	69
db min	63.5
Da min	98
Da max	108

Db min	108
Cb min	6
Ca min	9.5
ra max	3
rb max	3

计算系数

e	0.31
Y	1.9
Y0	1.1