K-6386/K-6320

产品尺寸参数

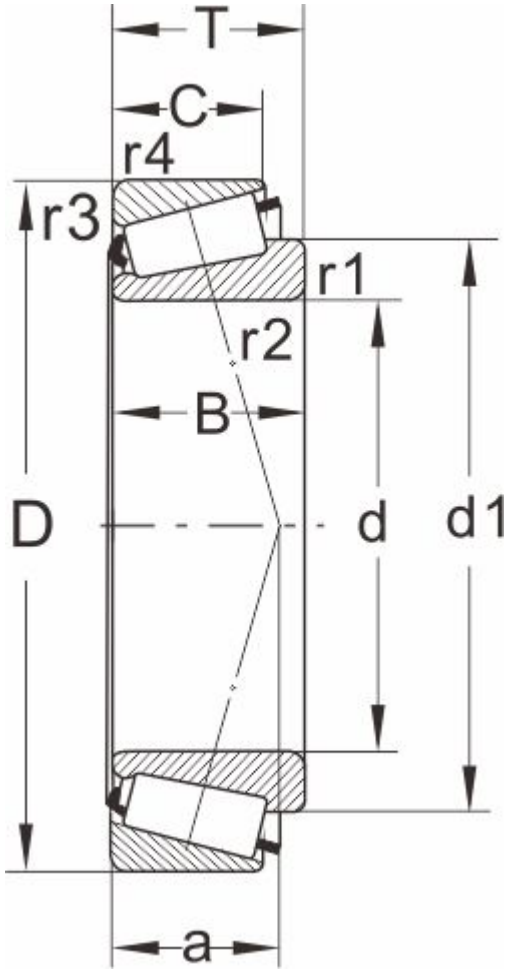

型号	K-6386/K-6320
所属系列	6300

外形尺寸（mm）

d	66.675,2.6250
D	120
T	53.975
d1	97.4
B	56.007
C	44.45
r1.2 min	4.3
r3.4 min	3.3
a	34

额定负荷(KN)

动负荷	286
静负荷	400

疲劳负荷

pu	46.5

极限速度

油润滑	2800
脂润滑	3800
重量(kg)	3.65

邻接和圆角尺寸（mm）

da max	78
db min	81.5
Da min	110
Da max	123

Db min	125
Cb min	7
Ca min	9.5
ra max	4
rb max	3

计算系数

e	0.33
Y	1.6
Y0	1