# K-655/K-652

## 产品尺寸参数

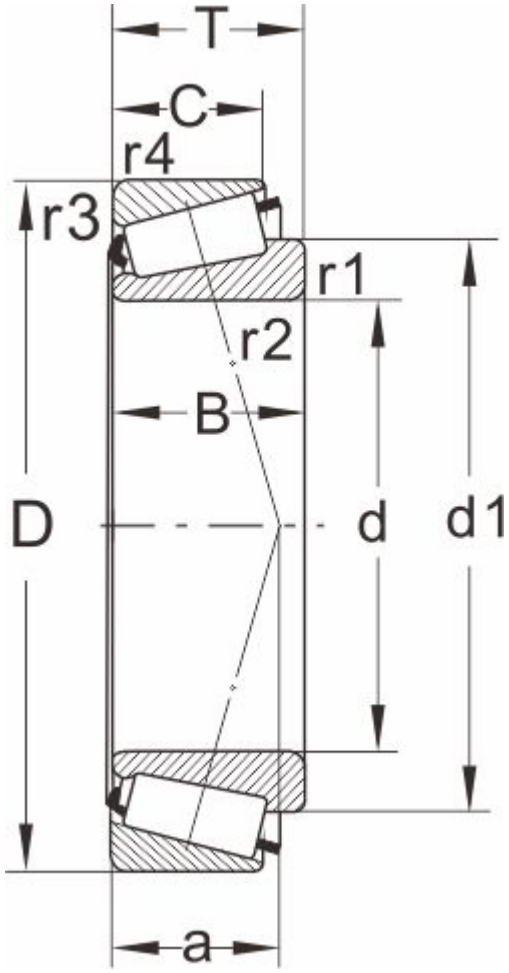


| 型号 | K-655/K-652 |
|---|---|
| 所属系列 | 655 |

外形尺寸（mm）

| | |
|---|---|
| d | 85.725,3.3750 |
| D | 152.4 |
| T | 41.275 |
| d1 | 113 |
| B | 41.275 |
| C | 31.75 |
| r1.2 min | 3.5 |
| r3.4 min | 3.3 |
| a | 33 |

额定负荷(KN)

| | |
|---|---|
| 动负荷 | 220 |
| 静负荷 | 320 |

疲劳负荷

| | |
|---|---|
| pu | 35.5 |

极限速度

| | |
|---|---|
| 油润滑 | 2200 |
| 脂润滑 | 3200 |
| 重量(kg) | 3 |

邻接和圆角尺寸（mm）

| | |
|---|---|
| da max | 96 |
| db min | 99 |
| Da min | 125 |
| Da max | 139 |

| | |
|---|---|
| Db min | 138 |
| Cb min | 6 |
| Ca min | 9 |
| ra max | 3 |
| rb max | 3 |

计算系数

| | |
|---|---|
| e | 0.4 |
| Y | 1.5 |
| Y0 | 0.8 |