K-6581X/K-6535

产品尺寸参数

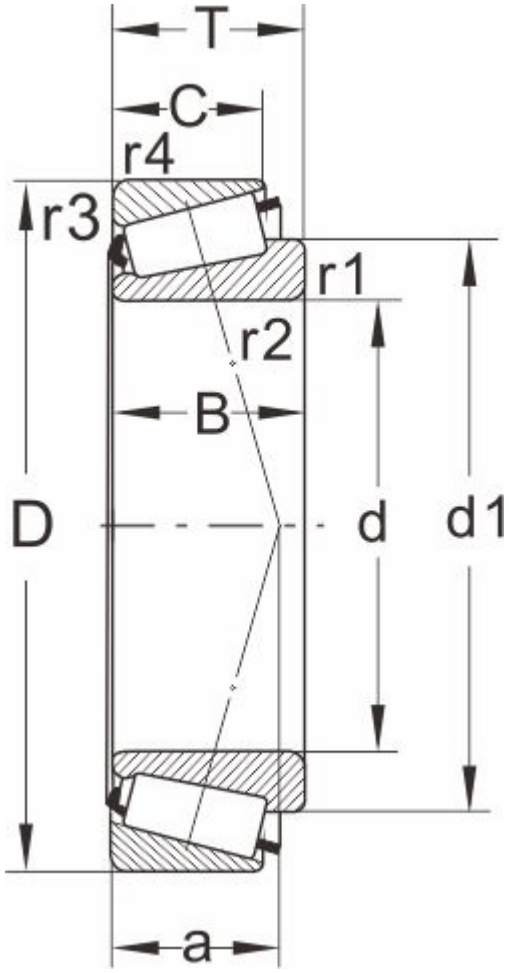

型号	K-6581X/K-6535
所属系列	6500

外形尺寸（mm）

d	89.974,3.5423
D	161.925
T	53.975
d1	125
B	55.1
C	42.862
r1.2 min	3
r3.4 min	3.3
a	40

额定负荷(KN)

动负荷	330
静负荷	510

疲劳负荷

pu	57

极限速度

油润滑	2000
脂润滑	3000
重量(kg)	4.75

邻接和圆角尺寸（mm）

da max	102
db min	103
Da min	134
Da max	147.5

Db min	154
Cb min	8
Ca min	9.5
ra max	2.5
rb max	3

计算系数

e	0.4
Y	1.5
Y0	0.8