K-66200/K-66462

产品尺寸参数

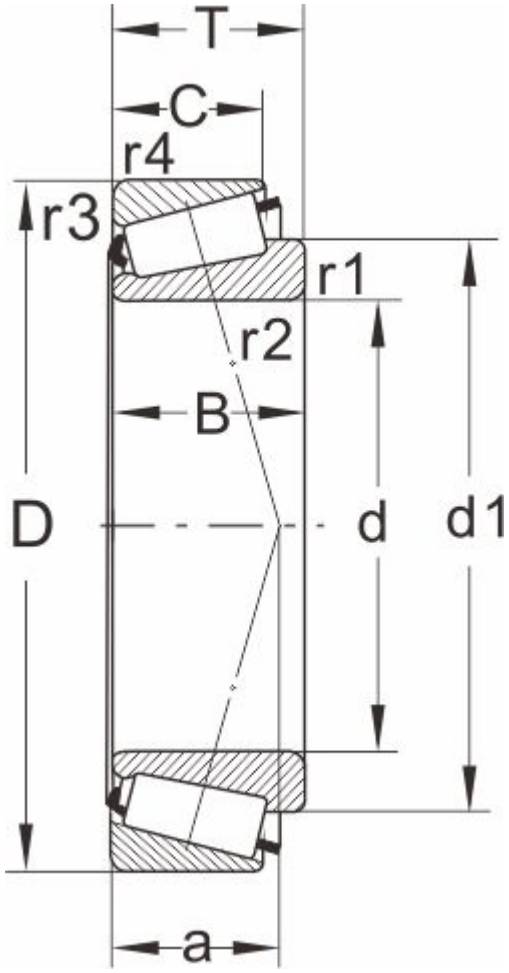

型号	K-66200/K-66462
所属系列	66000

外形尺寸（mm）

d	50.800,2.0000(cont.)
D	117.475
T	33.338
d1	85.9
B	31.75
C	23.812
r1.2 min	3.5
r3.4 min	3.3
a	33

额定负荷(KN)

动负荷	128
静负荷	150

疲劳负荷

pu	18.6

极限速度

油润滑	3200
脂润滑	4300
重量(kg)	1.65

邻接和圆角尺寸（mm）

da max	68
db min	6.35
Da min	94
Da max	105

Db min	110
Cb min	4
Ca min	9.5
ra max	3
rb max	3

计算系数

e	0.62
Y	0.96
Y0	0.5