K-67885/K-67820

产品尺寸参数

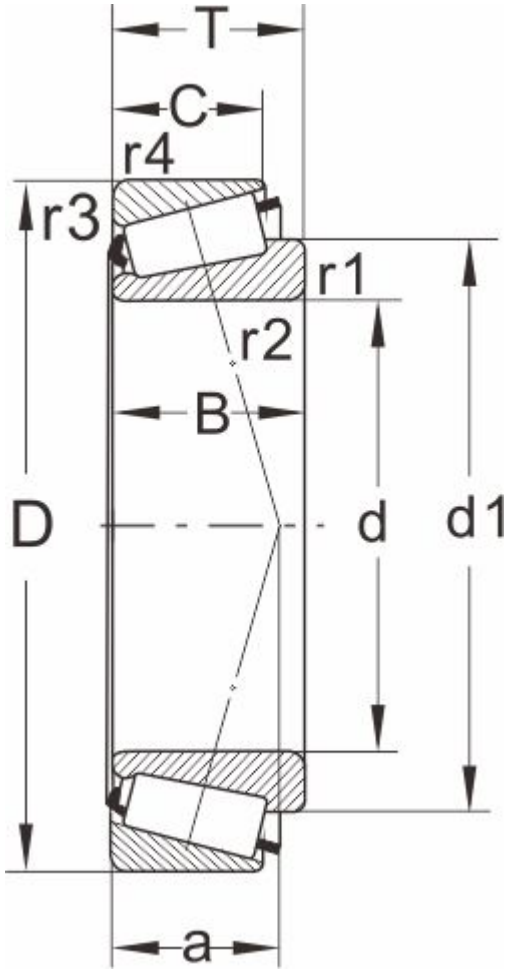

型号	K-67885/K-67820
所属系列	67800

外形尺寸（mm）

d	190.500,7.500
D	266.7
T	17.625
d1	233
B	46.833
C	38.1
r1.2 min	3.5
r3.4 min	3.3
a	58

额定负荷(KN)

动负荷	374
静负荷	800

疲劳负荷

pu	75

极限速度

油润滑	1100
脂润滑	1600
重量(kg)	8.2

邻接和圆角尺寸（mm）

da max	209
db min	206.5
Da min	239
Da max	251.5

Db min	257
Cb min	6
Ca min	9.5
ra max	3
rb max	3

计算系数

e	0.48
Y	1.25
Y0	0.7