K-749A/K-742

产品尺寸参数

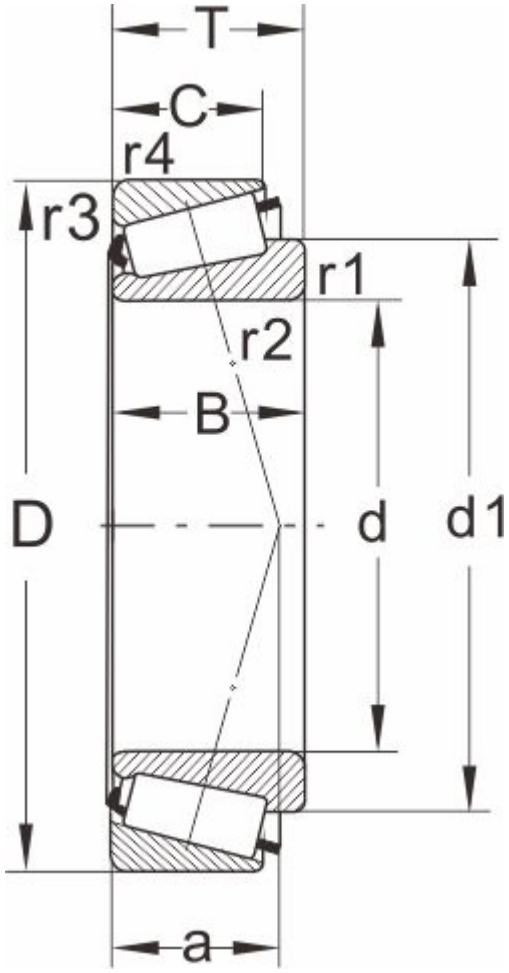

型号	K-749A/K-742
所属系列	745

外形尺寸（mm）

d	82.550,3.2500
D	150.089
T	44.45
d1	113
B	46.672
C	36.512
r1.2 min	3.5
r3.4 min	3.3
a	32

额定负荷(KN)

动负荷	286
静负荷	405

疲劳负荷

pu	46.5

极限速度

油润滑	2200
脂润滑	3200
重量(kg)	3.4

邻接和圆角尺寸（mm）

da max	95
db min	96
Da min	130
Da max	137

Db min	142
Cb min	8
Ca min	7.5
ra max	3
rb max	3

计算系数

e	0.33
Y	1.8
Y0	1