K-782/K-772

产品尺寸参数

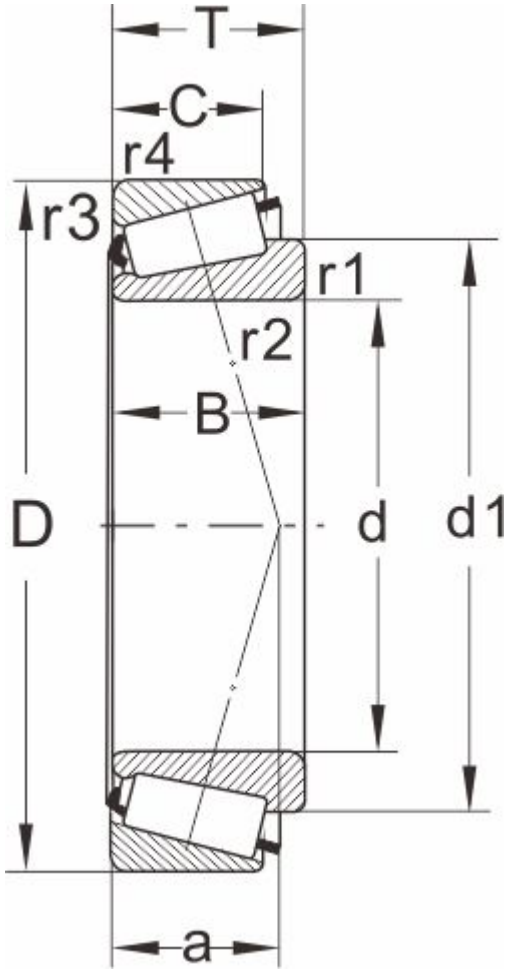

型号	K-782/K-772
所属系列	775

外形尺寸（mm）

d	104.775,4.1250
D	180.975
T	47.625
d1	139
B	48.006
C	38.1
r1.2 min	3.5
r3.4 min	3.3
a	39

额定负荷(KN)

动负荷	308
静负荷	480

疲劳负荷

pu	52

极限速度

油润滑	1800
脂润滑	2600
重量(kg)	4.95

邻接和圆角尺寸（mm）

da max	118
db min	117.5
Da min	152
Da max	167.5

Db min	166
Cb min	7
Ca min	9.5
ra max	3
rb max	3

计算系数

e	0.4
Y	1.5
Y0	0.8