K-95525/K-95925

产品尺寸参数

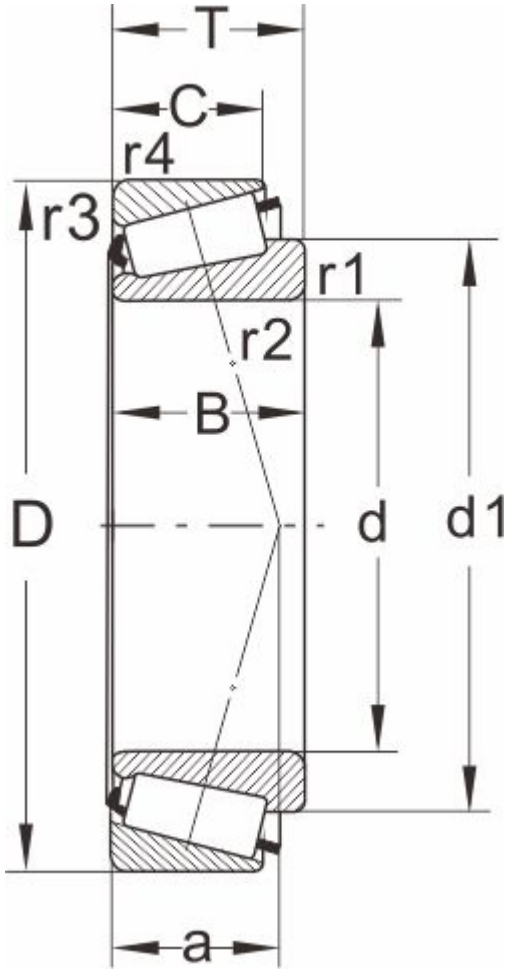

型号	K-95525/K-95925
所属系列	95000

外形尺寸（mm）

d	133.350,5.2500
D	234.95
T	63.5
d1	179
B	63.5
C	49.212
r1.2 min	9.7
r3.4 min	3.3
a	49

额定负荷(KN)

动负荷	550
静负荷	900

疲劳负荷

pu	90

极限速度

油润滑	1500
脂润滑	2000
重量(kg)	11.5

邻接和圆角尺寸（mm）

da max	152
db min	160.5
Da min	198
Da max	220.5

Db min	217
Cb min	10
Ca min	14
ra max	9
rb max	3

计算系数

e	0.37
Y	1.6
Y0	0.9