K-EE243196/K-243250

产品尺寸参数

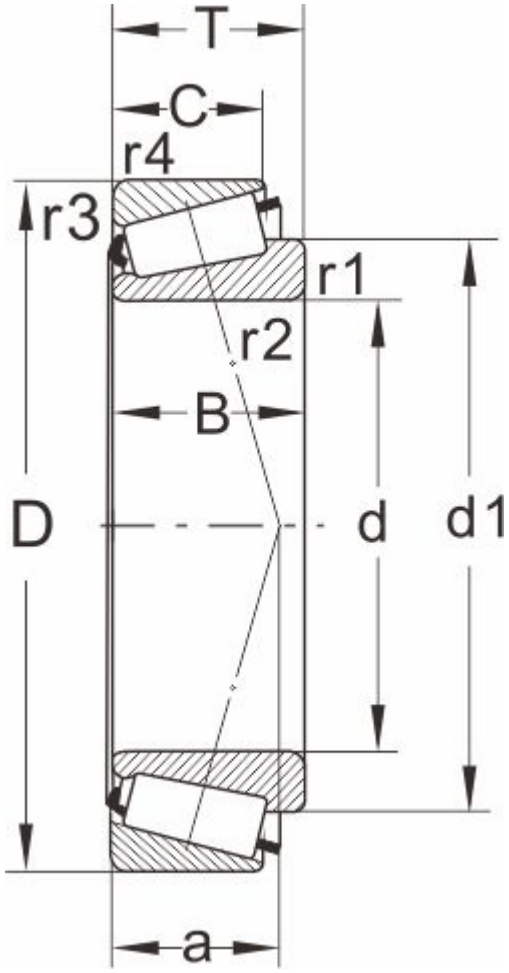

型号	K-EE243196/K-243250
所属系列	243000

外形尺寸（mm）

d	498.475,19.6250
D	634.873
T	80.962
d1	556
B	80.962
C	63.5
r1.2 min	6.4
r3.4 min	3.3
a	100

额定负荷(KN)

动负荷	1470
静负荷	3650

疲劳负荷

pu	280

极限速度

油润滑	450
脂润滑	600
重量(kg)	60

邻接和圆角尺寸（mm）

da max	522
db min	524
Da min	590
Da max	615.5

Db min	610
Cb min	14
Ca min	17
ra max	6
rb max	3

计算系数

e	0.35
Y	1.7
Y0	0.9