K-EE526130/K-526190

产品尺寸参数

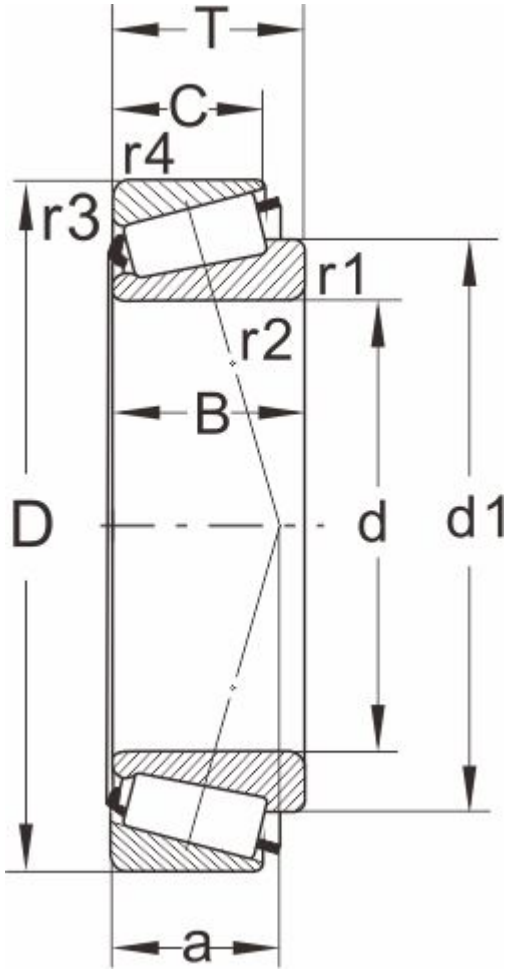

型号	K-EE526130/K-526190
所属系列	526000

外形尺寸（mm）

d	330.200,13.0000
D	482.6
T	85.725
d1	402
B	80.167
C	60.325
r1.2 min	6.4
r3.4 min	3.3
a	90

额定负荷(KN)

动负荷	1210
静负荷	2500

疲劳负荷

pu	212

极限速度

油润滑	630
脂润滑	850
重量(kg)	48.5

邻接和圆角尺寸（mm）

da max	366
db min	354.5
Da min	431
Da max	464.5

Db min	454
Cb min	11
Ca min	25
ra max	6
rb max	3

计算系数

e	0.4
Y	1.5
Y0	0.8