K-H212749/K-H212710

产品尺寸参数

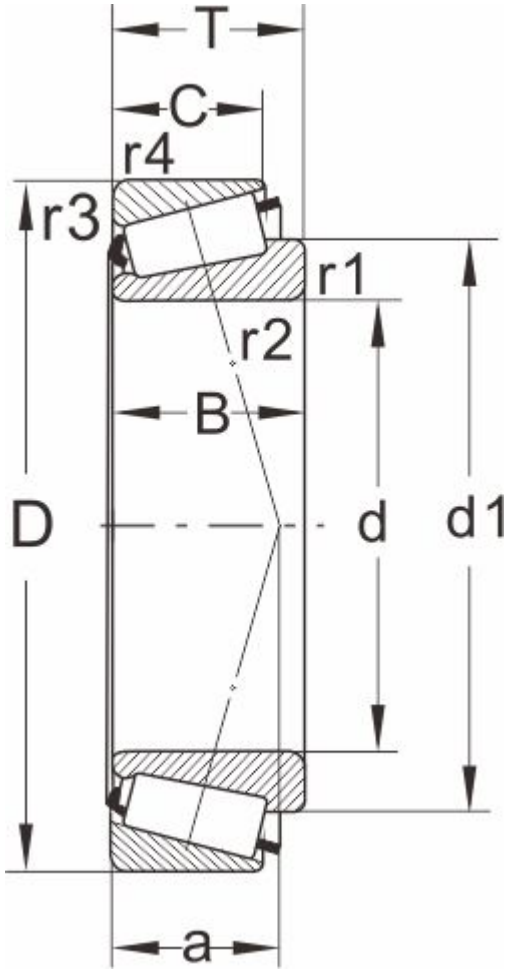

型号	K-H212749/K-H212710
所属系列	H2127100

外形尺寸（mm）

d	65.987,2.5979
D	123.975
T	41.5
d1	93.9
B	41.5
C	34
r1.2 min	7
r3.4 min	3.5
a	29

额定负荷(KN)

动负荷	224
静负荷	310

疲劳负荷

pu	36

极限速度

油润滑	3000
脂润滑	4000
重量(kg)	2.2

邻接和圆角尺寸（mm）

da max	77
db min	86
Da min	107
Da max	111

Db min	118
Cb min	7
Ca min	7.5
ra max	6
rb max	3

计算系数

e	0.33
Y	1.8
Y0	1