K-H414249/K-H414210

产品尺寸参数

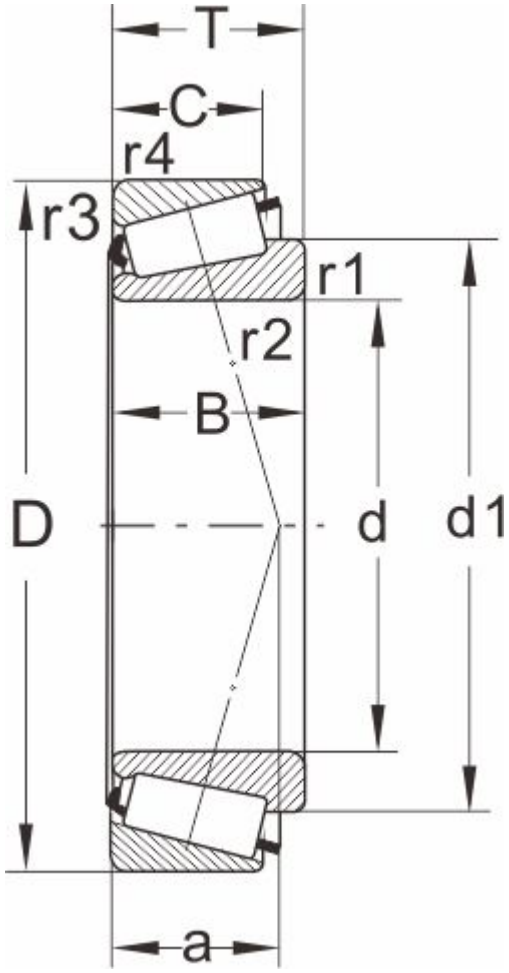

型号	K-H414249/K-H414210
所属系列	H414200

外形尺寸（mm）

d	71.438,2.8125
D	136.525
T	41.275
d1	101
B	42.275
C	31.75
r1.2 min	3.5
r3.4 min	3.3
a	30

额定负荷(KN)

动负荷	224
静负荷	290

疲劳负荷

pu	34

极限速度

油润滑	2600
脂润滑	3600
重量(kg)	2.6

邻接和圆角尺寸（mm）

da max	84.5
db min	84.5
Da min	118
Da max	123.5

Db min	129
Cb min	7
Ca min	9.5
ra max	3
rb max	3

计算系数

e	0.35
Y	1.7
Y0	0.9