K-H715334/K-H715311

产品尺寸参数

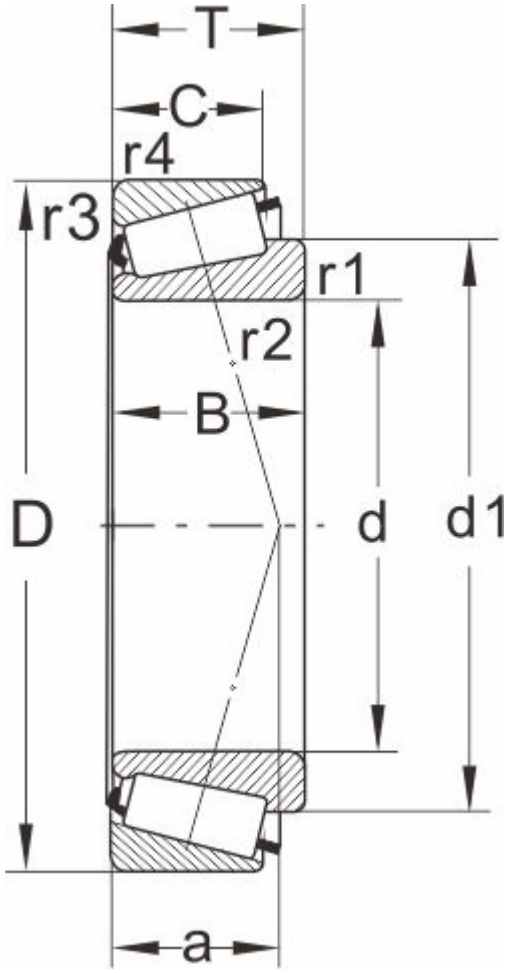

型号	K-H715334/K-H715311
所属系列	H715300

外形尺寸（mm）

d	61.912,2.4375
D	136.525
T	46.038
d1	110
B	46.038
C	36.512
r1.2 min	3.5
r3.4 min	3.3
a	37

额定负荷(KN)

动负荷	220
静负荷	355

疲劳负荷

pu	3.9

极限速度

油润滑	2400
脂润滑	3400
重量(kg)	3.45

邻接和圆角尺寸（mm）

da max	88
db min	75.5
Da min	113
Da max	123.5

Db min	132
Cb min	7
Ca min	9
ra max	3
rb max	3

计算系数

e	0.48
Y	1.25
Y0	0.7