K-HH437549/K-HH437510

产品尺寸参数

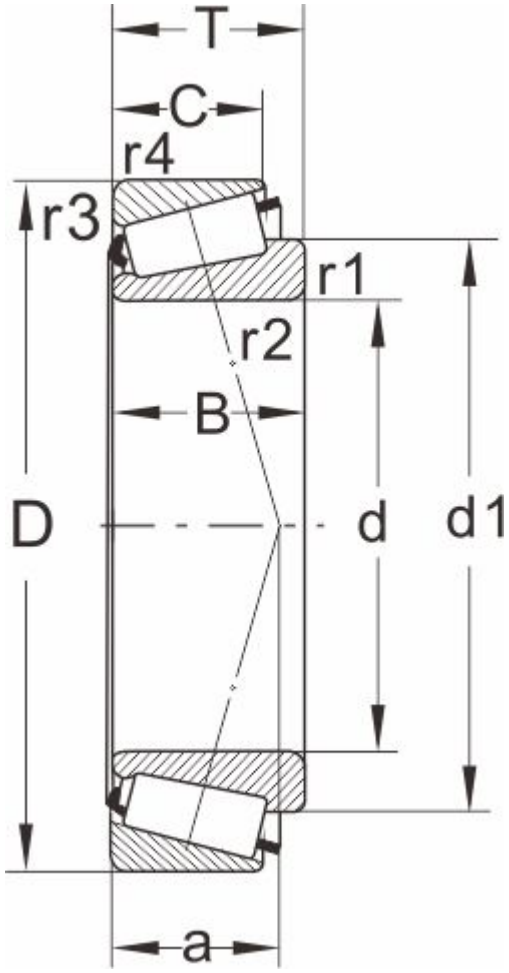

型号	K-HH437549/K-HH437510
所属系列	HH437500

外形尺寸（mm）

d	165.100,6.5000
D	336.5
T	92.075
d1	243
B	95.25
C	69.85
r1.2 min	3.3
r3.4 min	6.4
a	70

额定负荷(KN)

动负荷	1120
静负荷	1700

疲劳负荷

pu	156

极限速度

油润滑	950
脂润滑	1400
重量(kg)	37

邻接和圆角尺寸（mm）

da max	203
db min	161
Da min	280

Da max	314.5
Db min	308
Cb min	14
Ca min	22
ra max	3
rb max	6

计算系数

e	0.37
Y	1.6
Y0	0.9