K-HM518445/K-HM518410

产品尺寸参数

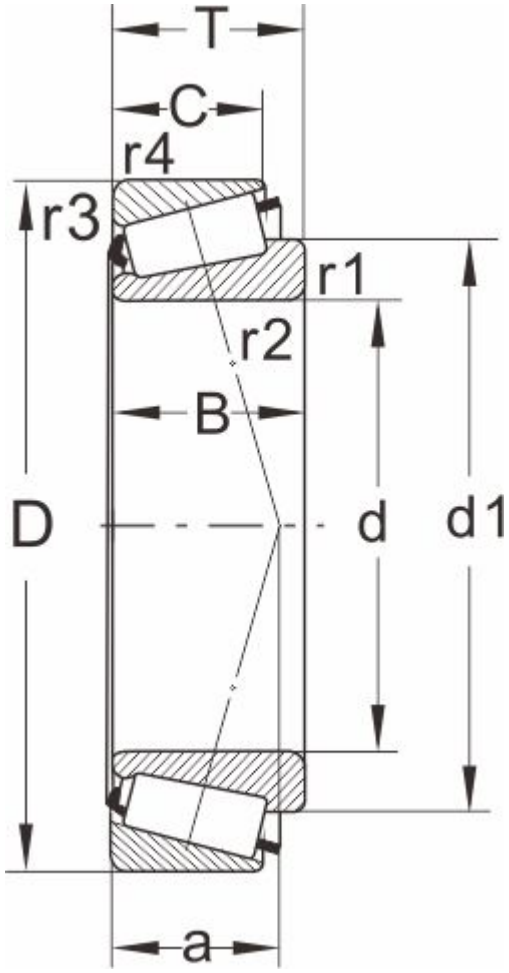

型号	K-HM518445/K-HM518410
所属系列	HM5181400

外形尺寸（mm）

d	88.900,3.5000
D	152.4
T	39.688
d1	120
B	39.688
C	30.162
r1.2 min	6.4
r3.4 min	3.3
a	33

额定负荷(KN)

动负荷	242
静负荷	355

疲劳负荷

pu	39

极限速度

油润滑	2000
脂润滑	3000
重量(kg)	2.85

邻接和圆角尺寸（mm）

da max	102
db min	108.5
Da min	135

Da max	139
Db min	146
Cb min	7
Ca min	9.5
ra max	6
rb max	3

计算系数

e	0.4
Y	1.5
Y0	0.8